Elginkan

TEKNİK ÜRÜN
FİYAT LİSTESİ
2022/1

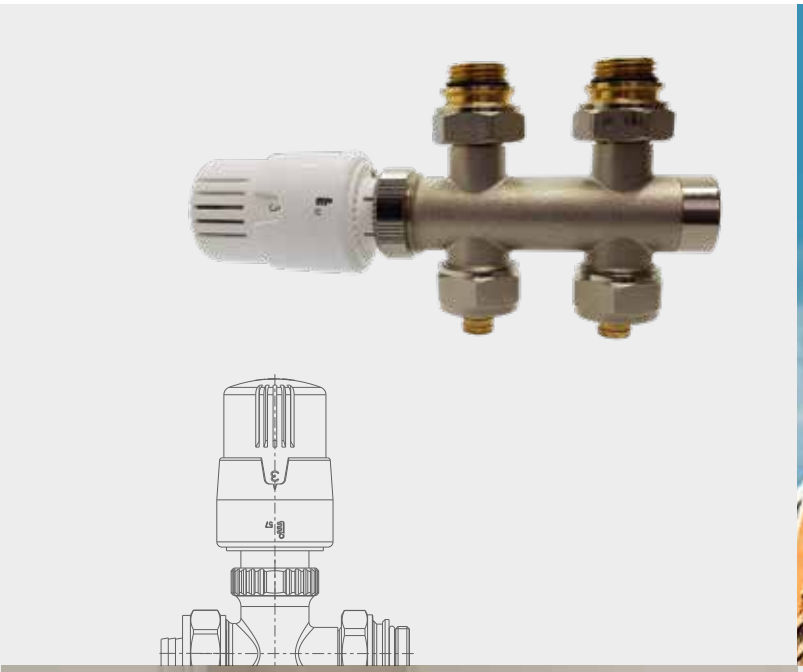

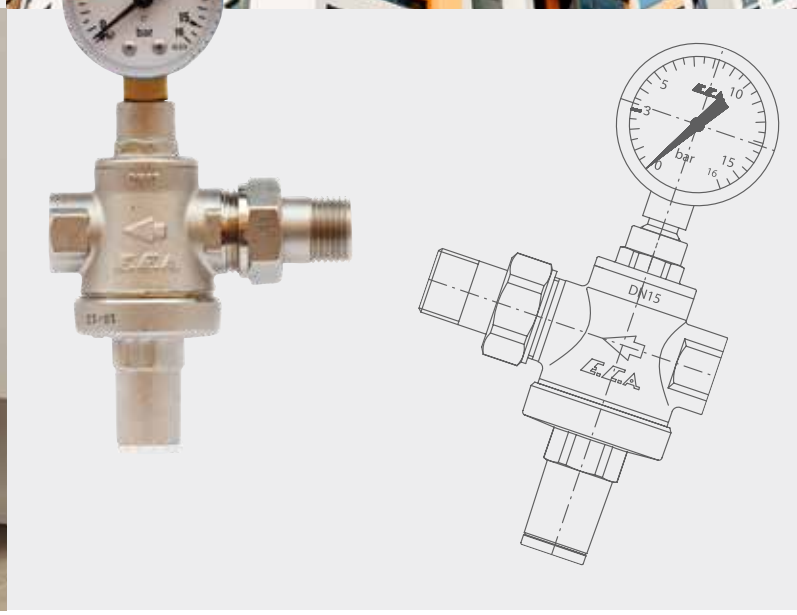

E.C.A®
YILLARCA BERABER

İÇİNDEKİLER

E-TRV 6

Termostatik Radyatör Valfleri 8

Radyatör Valfleri 26
Krom Radyatör Valfleri 31
Radyatör Geri Dönüş Valfleri 33
H-Valfler (Kompakt Tip Panel Radyatörler İçin) 36
Rakorlar ve Pex Boru Bağlantı Elemanları 38
Otomatik Havalandırıcı ve Purjörler 42
Emniyet Valfleri 43
Küresel Valfler 47
Doğalgaz Küresel Valfleri 49
Kilitlemeli Doğalgaz Küresel Valfleri 50
İçme Suyu Küresel Valfleri 50
Endüstriyel Tip Küresel Valfler 51
Üç Yollu Küresel Valfler 53
Mini Küresel Valfler 54
Hortum Uçlu Mini Küresel Valfler 55
Şiber Valfler 56
Stop ve Kosva Vanalar 58
Filtreler 60
Çekvalfler 62
Flatörler 65
Su Basınç Düşürücü Valfler 67
Musluklar 73
E.C.A.Yerden Isıtma ve Dağıtım Sistemleri 79

E.C.A. Termostatik Radyatör Valfleri

Termostatik radyatör valfi kullanımı yasal zorunluluktur!

Ülkemizin enerji tasarrufu konusunda attığı en önemli adımlardan biri olan T.C. Enerji ve Tabii Kaynaklar Bakanlığı tarafından yayınlanan 5627 sayılı Enerji Verimliliği Kanunu (EN-VER) ile T.C. Bayındırlık ve İskan Bakanlığı tarafından 14 Nisan 2008 tarih ve 26847 sayılı Resmi Gazete'de yayınlanan Merkezi Isıtma Yönetmeliği gereğince TS EN 215'e uygun Termostatik Radyatör Valfi kullanımı yasal bir zorunluluktur. Tasarruf ve konforu bir arada sunan E.C.A. Termostatik Radyatör Valfleri; oda sıcaklığındaki değişimleri algılayarak, radyatör paneline giren sıcak su miktarını ayarlar ve harici ısı kaynaklarından elde edilen enerjiyi doğrudan kazanca dönüştürür. Ortamın sıcaklığını ayarlanan değerde sabit tutarak ısınma giderlerini önemli ölçüde düşürür.

✓ ENERJİ TÜKETİMİNDE EN TUTUMLU

✓ ISITMADA EN KONFORLU

✓ KALİTEDE BELGELİ

%30'a varan
enerji tasarrufu

028
CEN Keymark Onay İşareti
57 Rakamı üretici olarak E.C.A.'nın kodudur.
Comité **E**uropéen de **N**ormalisation
(Avrupa Standardizasyon Komitesi)

www.eca.com.tr

E.C.A.®
YILLARCA BERABER

Termostatik Radyatör Valfleri

E.C.A. Termostatik Radyatör Valfleri ortam sıcaklığındaki değişimleri algılayarak, radyatöre giren sıcak su miktarını ayarlar ve harici ısı kaynaklarından algılanan enerjiyi doğrudan kazanca dönüştürür. Ortamın sıcaklığını ayarlanan değerde sabit tutarak ısınma giderlerini %30'a varan oranlarda düşürür. E.C.A. Termostatik Radyatör Valfleri;

• **Standart Tipler:** Köşe ve düz tipte tesisat bağlantısına uygun olarak vida bağlantılı ve Pex boru bağlantılı olarak üretilirler. İstenildiği takdirde bakır boru bağlantısına uygun olarak üretilebilir. Herhangi bir arıza, tadilat vb. durumlarında termostat kafa çıkartılarak mamul ile verilen plastik kapak valf gövdesine takıldığında manuel radyatör valfi olarak açma, tam kapama ya da debi ayarlama yapılabilir.

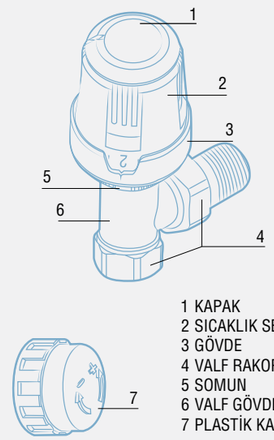

1 KAPAK
2 SICAKLIK SEÇİCİ
3 GÖVDE
4 VALF RAKOR SOMUNU VE NİPELİ
5 SOMUN
6 VALF GÖVDESİ
7 PLASTİK KAPAK

• **Debi İç Ayar Tertibatlı Tipler:** Merkezi sistemlerde dengelenmemiş olan kolon ısı yüklerini ya da kat kalorifer sistemlerinde ısıtılan mahaller arasındaki ısı dağılımının dengelemesini sağlamak amacıyla debi iç ayar tertibatlı modellerdir. İç ayar tertibatı sayesinde vana içerisinden ısıtma sistemindeki dengelemeye göre ayarlanarak sabitlenilen oranda akışkan miktarına müsaade edilir. "0" kapalı konum, "Max." tam açık konum, 1'den 6'ya kadar sayı değeri arttıkça, debi miktarı da artar.

• **Çift Akış Yönlü Tipler:** Özel bağlantı nipeli sayesinde aynı valf gövdesinin radyatöre farklı pozisyonlarda montaj yapılması ve bağlantı mesafesi ayarlama olanağı sunan modeldir.

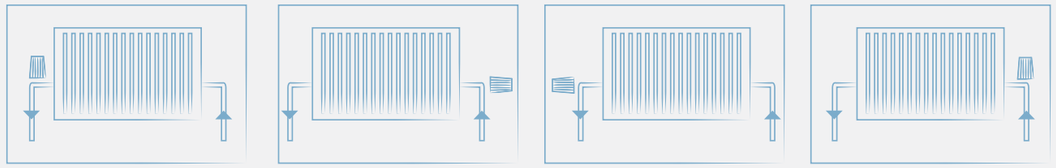

• **Kompakt Çekirdek(insert) Tipler:** Kompakt tip çelik (6-8 delikli) ve özel dizayn alüminyum panel radyatörler için radyatör içine monte edilebilen kovan biçiminde özel vana gövdeli (çekirdek) tiplerdir. Tüm kompakt tip termostatik valfleri debi iç ayar tertibatlıdır.

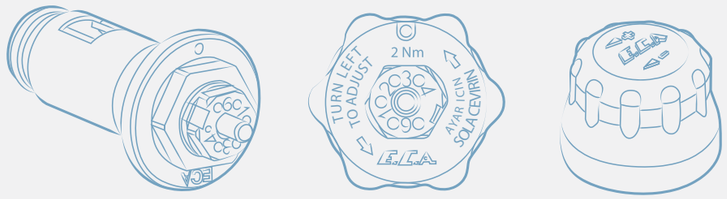

Konum	1	2	3	4	5	6
Debi (kg/h)	50 ± %25	80 ± %20	110 ± %15	125 ± %15	145 ± %10	170 ± %10

Kullanım Alanları

Sıcak sulu ısıtma sistemlerinde radyatör, konvektör gibi cihazların girişine montaj yapılır.

Teknik Özellikleri

- TS EN 215'e uygun
- F Tipi - Tek yönlü akış, GB Tipi - Çift yönlü akış modelleri
- Termostatik kafanın tesisat eksenine yatay veya dikey montajı halinde dahi etkin performans
- Sıvı esaslı termostat algılayıcı
- Çalışma Basıncı: 10 bar
- Maks. Çalışma Sıcaklığı: 120 °C
- Nominal Debi: F Tipi: 200 lt/h (±%10), GB Tipi: 170 lt/h (±%10)
- Maks. Basınç Farkı: 600 mbar
- Kullanım Aralığı: +5 °C, +29 °C
- Histerisis: 0.5 K
- Oturma Yüzeyi Etkisi (a): 0,74 (F - Köşe), 0,74 (F - Düz): 0,82 (GB - Köşe), 0,64 (GB - Düz)
- E.C.A. Termostatik kafa üzerinde bulunan 0 ile 5 arasındaki sayılar istenilen oda sıcaklık seviyelerini belirtir.

TRV3 Termostatik Vana*

Pozisyon	2	3	4	5
Sıcaklık °C	15	20	24	29

* Enerji Verimliliği kanunu gereği fabrika çıkış değeri 15-29 °C aralığında ayarlanmıştır.

TRV4 Termostatik Vana*

Pozisyon	2	3	4	5
Sıcaklık °C	15	20	24	28

* Enerji Verimliliği kanunu gereği fabrika çıkış değeri 15-28 °C aralığında ayarlanmıştır.

Termostatik Radyatör Valfleri

• "0" Konumu kapalı konum değildir. "❄"konumu donmaya karşı koruma ayarı olup 7 °C 'dir. Bu ayar, kışın ısıtma sistemi kullanılmadığında donmayı önlemek amacıyla kullanılır. Termostatik kafa skalasında bulunan her bir çizgi aralığı 1 °C sıcaklık değişimini gösterir. E.C.A. Termostatik Valfler, +5 °C ile + 29 °C arasında ayarlanabilir. Bununla birlikte E.C.A. termostatik kafanın istenilen iki ayar konumu arasında limitlenme imkanı bulunmaktadır. Her tip için mamul ambalajında verilen montaj ve kullanma talimatlarında bu ayarların nasıl yapılacağı belirtilmektedir.

E.C.A. Termostatik Valfin Konumu	Sıcaklık	Konutlar	İş Merkezleri
2	16	Hobi Alanları	Atölye, Sergi Alanları, Müze
2-3	18	Mutfak, Koridor, WC	Sinema, Tiyatro, Jimnastik Salonu
3	20	Yatak Odaları	Derslikler, Toplantı Salonları, Kütüphane, Hasta Odaları
3-4	22	Oturma ve Çocuk Odaları	
4	24	Yaşlı Kişilerin Odaları	Revir, Hastane Odaları
5	29	Banyo, Duş Soyunma Odaları	Kapalı Yüzme Havuzları

Montaj Esnasında Dikkat Edilecek Hususlar

- Bu ürünler sıcak su tesisatları için tasarlanmıştır. Mineral yağ (benzin, mazot, gazyağı, motor yağı gibi) devrelerinde kullanılmamalıdır.
- Valf mutlaka mamul üzerindeki ok yönüne göre akış olacak şekilde montaj yapılmalıdır.
- Montajdan önce tesisattaki talaş, toz, kum, taş vb. tüm kalıntılar temizlenmelidir.
- Valfe bağlanacak boru ucundaki diş boyu, valf girişindeki diş boyundan mutlaka kısa olmalıdır.
- Bağlantı dişleri üzerinde aşırı teflon veya keten kullanımından, gövdede çatlamalara neden olabileceği için kaçınılmalıdır.
- Valf tesisata/radyatöre montaj yapılırken anahtar ağzından kavranmalı, gövdeden kavrayarak sıkılmamalıdır.
- Termostatik radyatör vanası gövde ve termostat kafa olarak 2 parça halinde özel kutusunda paketlenmiştir. Termostatik kafa valf gövdesine tüm inşaat ve tesisat işlemleri bittikten sonra kullanım öncesi takılmalıdır. Kafanın gövdeye montajı esnasında valf üzerinde bulunan ve aynı zamanda valfin manuel kullanımına olanak tanıyan plastik kapak saklanmalıdır.

Akıllı Elektronik Termostatik Radyatör Valfleri (E-TRV)

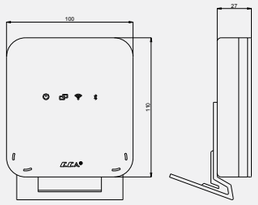

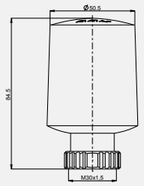

Başlangıç Kiti

Gövde
- M30x1,5 - R1/2"F

Elektronik Termostatik Radyatör Vanası
- Beslenme Gerilimi: 2 x AA pil (kutuya dahil)
- Bağlantı: M30x1,5

İnternet Köprüsü
- Beslenme Gerilimi: 100-240VAC
- Eşleştirilebilir Cihaz Sayısı:6 E-TRV
- Kutu İçeriği: 230V Kablo, Çift taraflı bant ve vida poşeti

E TRV

App Store İndirin

Google Play 'DEN ALIN

602120966	602120969
İnternet Köprüsü + E-TRV + R1/2"F Gövde Köşe	İnternet Köprüsü + E-TRV + R1/2"F Gövde Düz
4.181 TL	**4.192 TL**
Kutu Adeti: 2	Kutu Adeti: 2

İnternet Köprüsü + E-TRV + Bağlantı Aparatları (RA/RAV/RAVL)

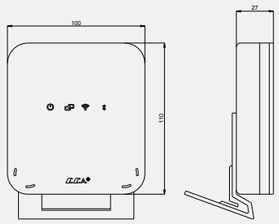

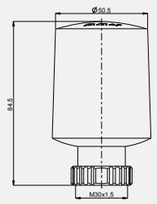

Başlangıç Kiti

Bağlantı Aparatları
- 3 Adaptör (RA/RAV/RAVL)

Elektronik Termostatik Radyatör Vanası
- Beslenme Gerilimi: 2 x AA pil (kutuya dahil)
- Bağlantı: M30x1,5

İnternet Köprüsü
- Beslenme Gerilimi: 100-240VAC
- Eşleştirilebilir Cihaz Sayısı:6 E-TRV
- Kutu İçeriği: 230V Kablo, Çift taraflı bant ve vida poşeti

E TRV

App Store İndirin

Google Play 'DEN ALIN

602120967
İnternet Köprüsü + E-TRV + Bağlantı Aparatları (RA/RAV/RAVL)
4.059 TL
Kutu Adeti: 2

Akıllı Elektronik Termostatik Radyatör Valfleri (E-TRV)
Maksimum Enerji Tasarrufu ve Konfor

Akıllı Elektronik Termostatik Radyatör Valfleri (E-TRV)

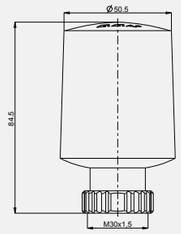

Gövde
- M30x1,5 - R1/2"F

Elektronik Termostatik Radyatör Vanası
- Beslenme Gerilimi: 2 x AA pil (kutuya dahil)
- Bağlantı: M30x1,5

E TRV

App Store İndirin

Google Play 'DEN ALIN

*Sadece E.C.A. İnternet Köprüsü ile Çalışır

602120963	602120964
E-TRV + R1/2"F Gövde Köşe	E-TRV + R1/2"F Gövde Düz
2.133 TL	**2.146 TL**
Kutu Adeti: 6	Kutu Adeti: 6

E-TRV + Bağlantı Aparatları (RA/RAV/RAVL)

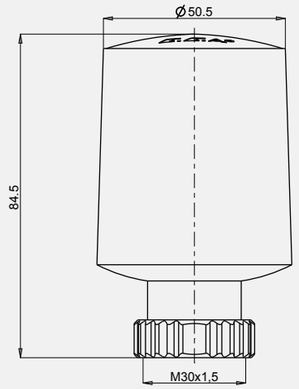

Bağlantı Aparatları
- 3 Adaptör (RA/RAV/RAVL)

Elektronik Termostatik Radyatör Vanası
- Beslenme Gerilimi: 2 x AA pil (kutuya dahil)
- Bağlantı: M30x1,5

E TRV

App Store İndirin

Google Play 'DEN ALIN

*Sadece E.C.A. İnternet Köprüsü ile Çalışır

602499423
İnternet Köprüsü + E-TRV + Bağlantı Aparatları (RA/RAV/RAVL)
2.011 TL
Kutu Adeti: 6

1/2" Termostatik Radyatör Valfi Köşe - TRV4

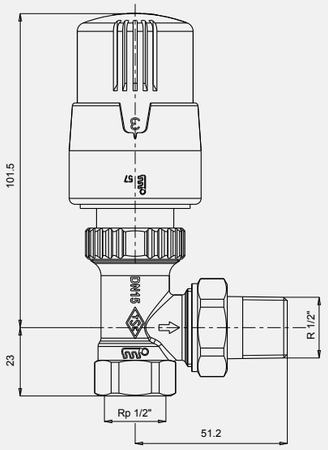

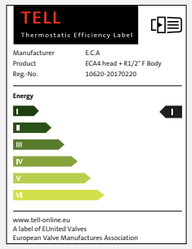

• 15°C Ortam Sıcaklığı Alt Limitli

602120755
Köşe TRV4
198 TL
Kutu Adeti: 22

1/2" Termostatik Radyatör Valfi Düz - TRV4

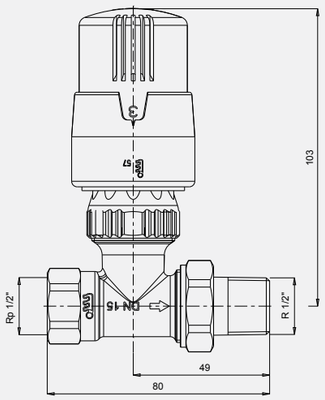

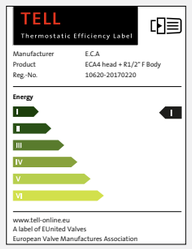

• 15°C Ortam Sıcaklığı Alt Limitli

602120756
Düz TRV4
198 TL
Kutu Adeti: 22

Termostatik Radyatör Valfleri
EN 215, TS EN 215, %30'a varan Enerji Tasarrufu

Termostatik Radyatör Valfi Köşe - TRV3

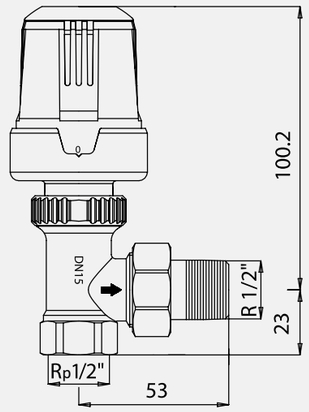

• 15°C Ortam Sıcaklığı Alt Limitli

602120531
R 1/2" Beyaz TRV3
198 TL
Kutu Adeti: 22

Termostatik Radyatör Valfi Düz - TRV3

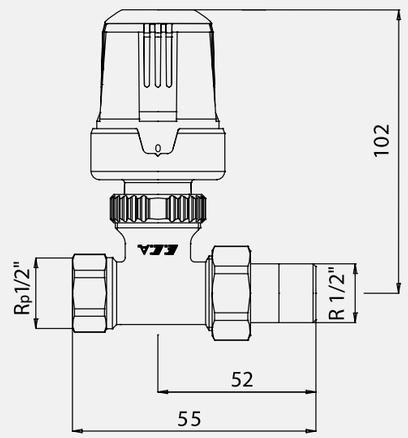

• 15°C Ortam Sıcaklığı Alt Limitli

602120532
R 1/2" Beyaz TRV3
198 TL
Kutu Adeti: 22

Termostatik Radyatör Valfi Köşe Krom - TRV

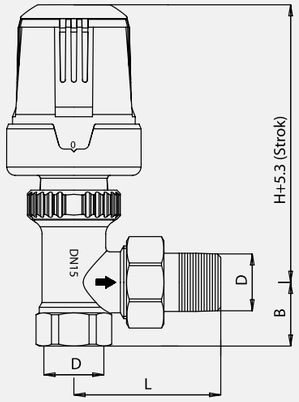

Ürün Kodu	D	L	B	H
602120162	R 1/2"	53	23	100.2
602120181	R 3/4"	53	26	100.2

602120162	602120181
R 1/2" Krom	R 3/4" Krom
342 TL	**394 TL**
Kutu Adeti: 7	Kutu Adeti: 7

Termostatik Radyatör Valfi Düz

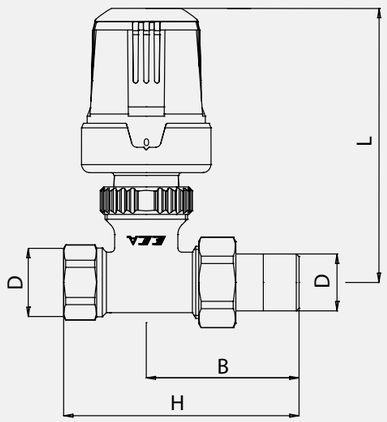

Kod No	D	L	B	H
602120164	R 1/2"	82	50	50
602120183	R 3/4"	98	65	65

602120164	602120183
R 1/2" Krom	R 3/4" Krom
342 TL	**394 TL**
Kutu Adeti: 7	Kutu Adeti: 7

Termostatik Radyatör Valfleri
EN 215, TS EN 215, %30'a varan Enerji Tasarrufu

Termostatik Radyatör Valfi, Köşe (Ø16 x 2 mm)

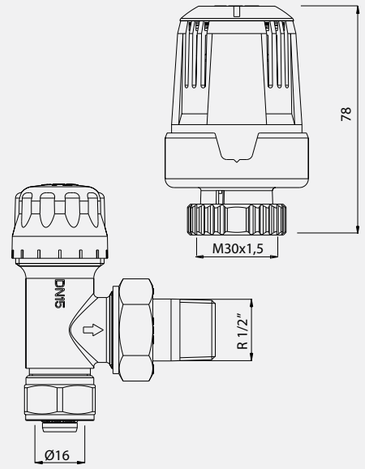

• 15°C Ortam Sıcaklığı Alt Limitli

602120549
Pex TRV3 Beyaz
215 TL
Kutu Adeti: 22

Termostatik Radyatör Valfi, Düz (Ø16 x 2 mm)

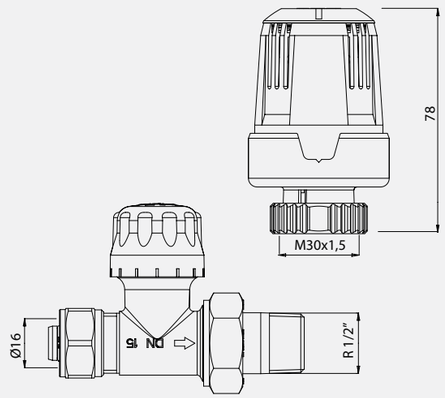

• 15°C Ortam Sıcaklığı Alt Limitli

602120548
Pex TRV3 Beyaz
215 TL
Kutu Adeti: 22

Termostatik Radyatör Valfi, Köşe (Ø 16 x 2 mm)

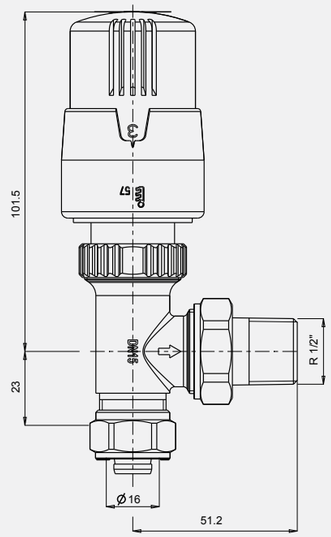

- 15°C Ortam Sıcaklığı Alt Limitli

602120780
TRV4
215 TL
Kutu Adeti: 22

Termostatik Radyatör Valfi, Düz (Ø 16 x 2 mm)

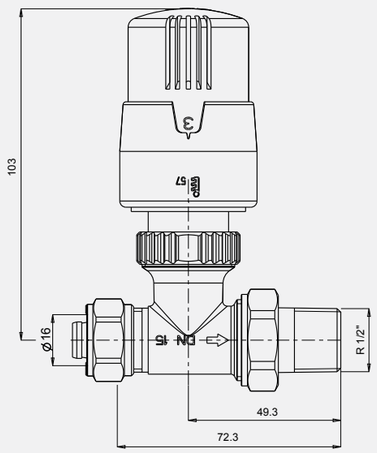

- 15°C Ortam Sıcaklığı Alt Limitli

602120779
TRV4
215 TL
Kutu Adeti: 22

Termostatik Radyatör Valfleri
EN 215, TS EN 215, %30'a varan Enerji Tasarrufu

Termostatik Kompakt Radyatör Valfi

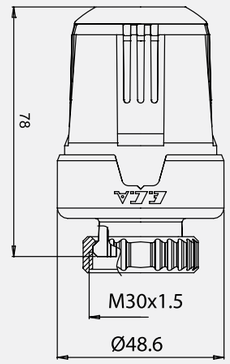

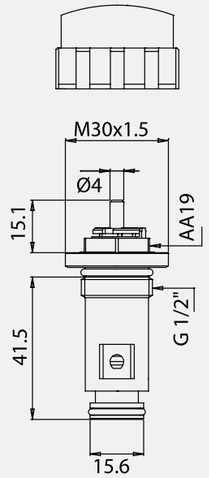

- Dıştan contalı, uzun tip (44 mm)
- Debi iç ayarlı valfi ile birlikte

602120326
Krom
303 TL
Kutu Adeti: 7

Termostatik Kafa Grubu Kompakt Valfi

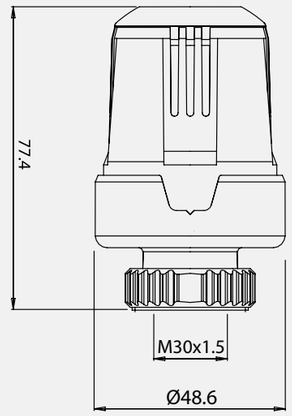

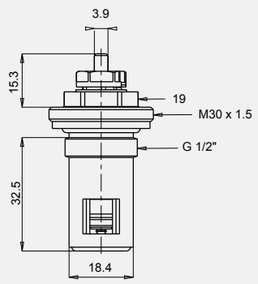

Beyaz - TRV3 + iç kompakt ventil

- Alından basmalı, kısa tip (35 mm)
- Debi içi ayarlı valfi ile birlikte
- 15°C Ortam Sıcaklığı Alt Limitli

602120540
Alından Basma
Contalı
Beyaz TRV3
185 TL
Kutu Adeti: 7

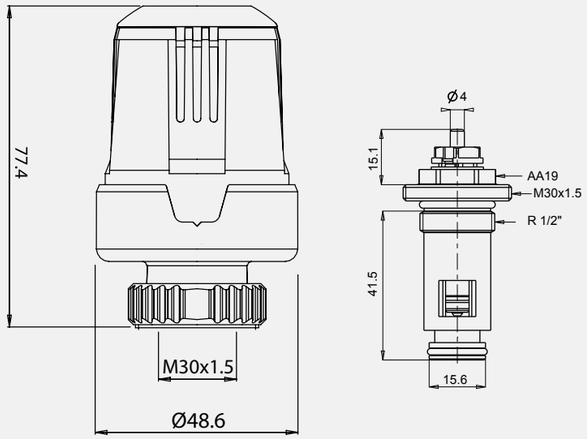

Beyaz - TRV3 + iç kompakt ventil

- Dıştan contalı, uzun tip (44 mm)
- Debi içi ayarlı valfi ile birlikte
- 15°C Ortam Sıcaklığı Alt Limitli

602120541
Dıştan Contalı Tip
Beyaz TRV3
185 TL
Kutu Adeti: 7

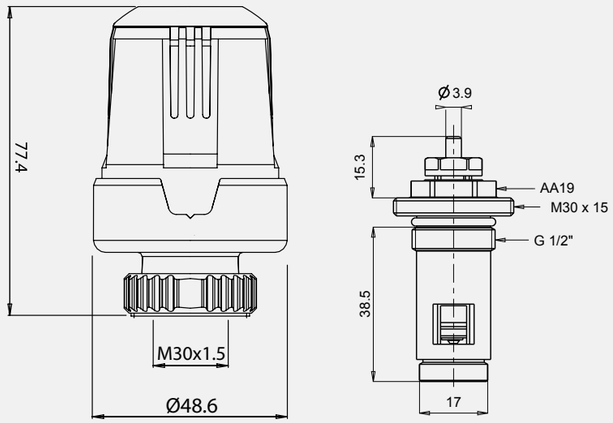

TRV3 + iç kompakt ventil

- İçten contalı tip (41,3 mm)
- Debi içi ayarlı valfi ile birlikte
- 15°C Ortam Sıcaklığı Alt Limitli

602120640
İçten Contalı Tip
Beyaz TRV3
185 TL
Kutu Adeti: 7

Termostatik Radyatör Valfleri
EN 215, TS EN 215, %30'a varan Enerji Tasarrufu

Termostatik Kompakt Radyatör Valfi

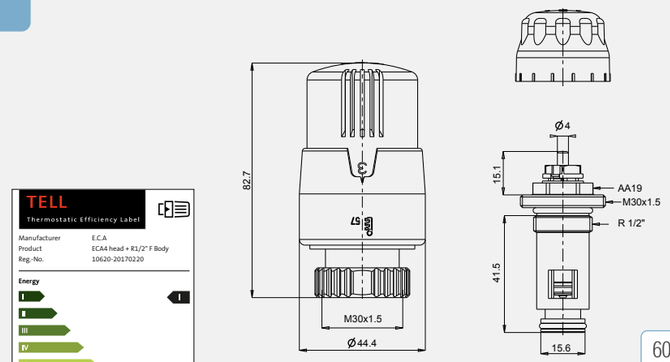

- Dıştan contalı, uzun tip (44 mm)
- Debi içi ayarlı valfi ile birlikte
- 15°C Ortam Sıcaklığı Alt Limitli

602120796
TRV4 + iç kompakt ventil
185 TL
Kutu Adeti: 7

Termostatik Kompakt Radyatör Valfi

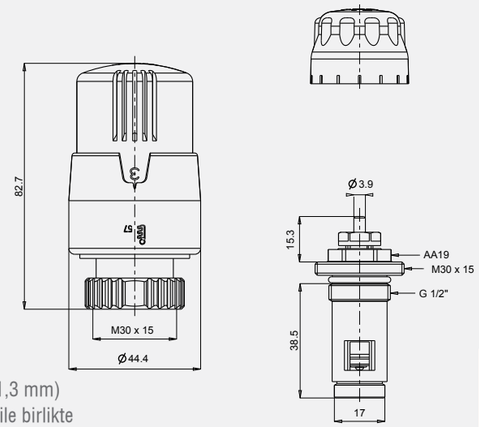

- İçten contalı tip (41,3 mm)
- Debi içi ayarlı valfi ile birlikte
- 15°C Ortam Sıcaklığı Alt Limitli

602120813
TRV4 + iç kompakt ventil
185 TL
Kutu Adeti: 7

Termostatik Kompakt Radyatör Valfi

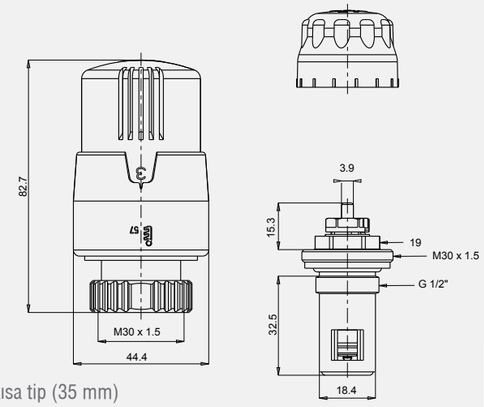

- Alından basmalı, kısa tip (35 mm)
- Debi içi ayarlı valfi ile birlikte
- 15°C Ortam Sıcaklığı Alt Limitli

602120814
TRV4 + iç kompakt ventil
185 TL
Kutu Adeti: 7

İç Kompakt Ventil

- Dıştan contalı, uzun tip (44 mm)
- Debi içi ayarlı

Kullanılacak radyatör ile mutlaka ölçüsel kontrol yapınız

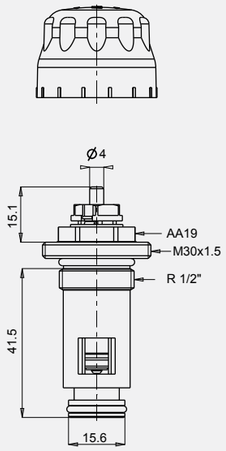

602120312

81 TL
Kutu Adeti: 30

İç Kompakt Ventil

- İçten contalı tip (41,3 mm)
- Debi içi ayarlı

Kullanılacak radyatör ile mutlaka ölçüsel kontrol yapınız

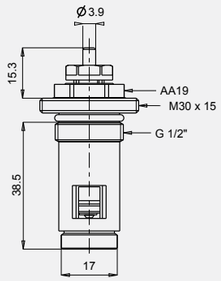

602120624

93 TL
Kutu Adeti: 30

İç Kompakt Ventil

- Alından basmalı, kısa tip (35 mm)
- Debi içi ayarlı

Kullanılacak radyatör ile mutlaka ölçüsel kontrol yapınız

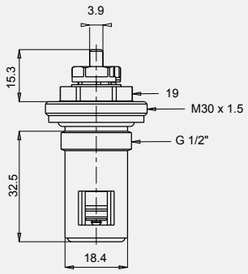

602120477

131 TL
Kutu Adeti: 30

Termostatik Radyatör Valfleri
EN 215, TS EN 215, %30'a varan Enerji Tasarrufu

İç Kompakt Ventil

- Dıştan contall tip (55 mm)
- Debi içi ayarlı
- Özel dizayn alüminyum radyatör modelleri için uygundur.

Kullanılacak radyatör ile mutlaka ölçüsel kontrol yapınız

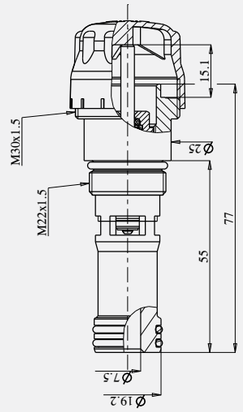

602120736

128 TL
Kutu Adeti: 30

İç Kompakt Ventil

- Dıştan contall tip (87 mm)
- Debi içi ayarlı
- Özel dizayn alüminyum radyatör modelleri için uygundur.

Kullanılacak radyatör ile mutlaka ölçüsel kontrol yapınız

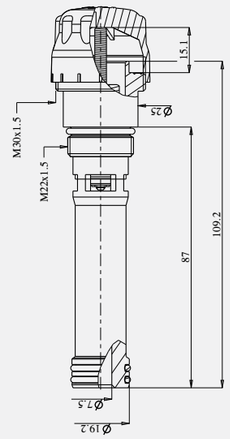

602120737

152 TL
Kutu Adeti: 20

1/2" Termostatik Radyatör Valfi Düz - TRV4

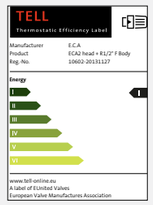

- Debi ayar tertibatlı
- 15°C Ortam Sıcaklığı Alt Limitli

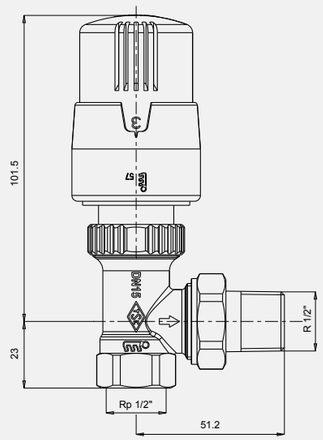

802120007

339 TL
Kutu Adeti: 7

1/2" Termostatik Radyatör Valfi Köşe - TRV4

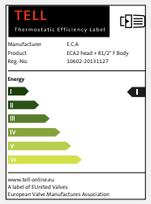

- Debi ayar tertibatlı
- 15°C Ortam Sıcaklığı Alt Limitli

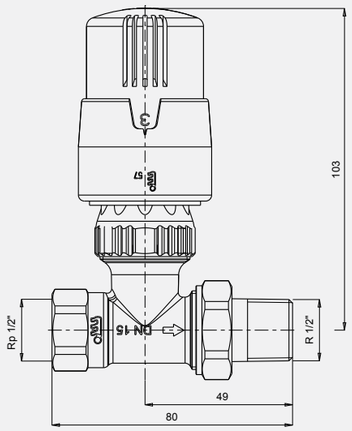

802120006

339 TL

Kutu Adeti: 6

1/2" Termostatik Radyatör Valfi Düz - Krom - TRV

- Debi ayar tertibatlı

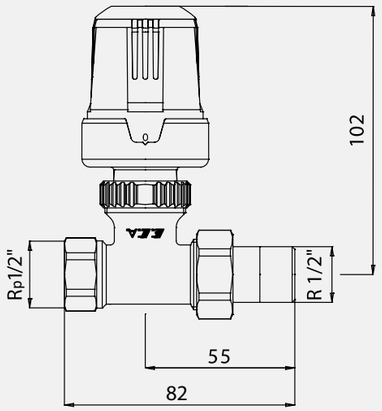

602120257
R 1/2" Krom

372 TL

Kutu Adeti: 7

1/2" Termostatik Radyatör Valfi Köşe - Krom - TRV

- Debi ayar tertibatlı

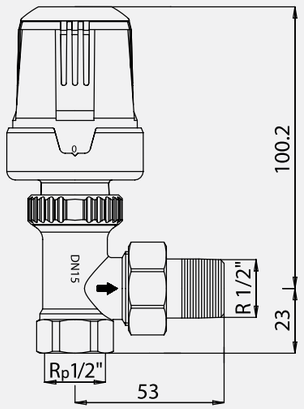

602120259
R 1/2" Krom

372 TL

Kutu Adeti: 7

Termostatik Radyatör Valfleri
EN 215, TS EN 215, %30'a varan Enerji Tasarrufu

Termostat Kafa Grubu

- 15°C Ortam Sıcaklığı Alt Limitli

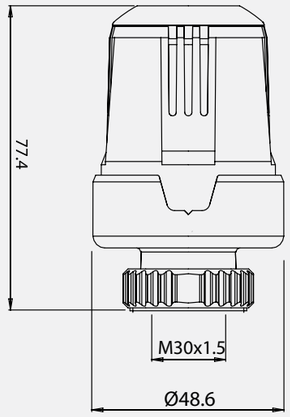

602120170
Krom - TRV

261 TL

Kutu Adeti: 14

Termostat Kafa Grubu

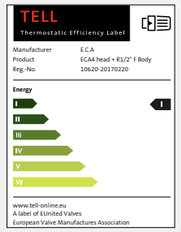

- 15°C Ortam Sıcaklığı Alt Limitli

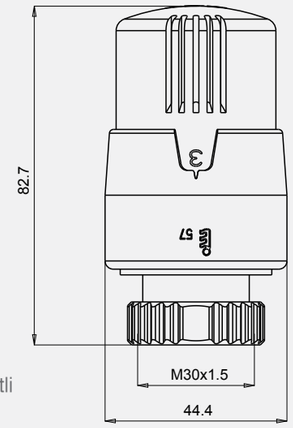

602120754
TRV4

141 TL

Kutu Adeti: 14

1/2" Termostatik Radyatör Valfi

- Çift akış yönlü kullanılabilmektedir,
- Giriş çapı Ø15 mm.

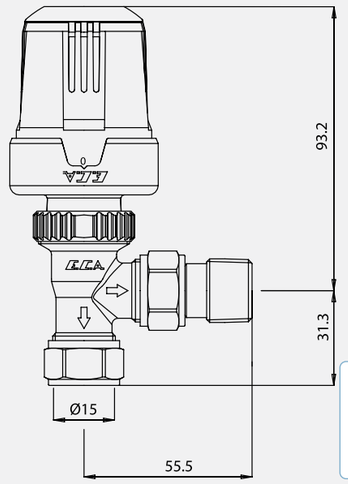

602120166
Krom - TRV

440 TL

Kutu Adeti: 7

Termostatik Radyatör Valfleri

EN 215, TS EN 215, %30'a varan Enerji Tasarrufu

1/2" Termostatik Radyatör Valfi

- Çift akış yönlü kullanılabilmektedir,
- Giriş çapı Ø 15 mm. Bakır boru
- 15°C Ortam Sıcaklığı Alt Limitli

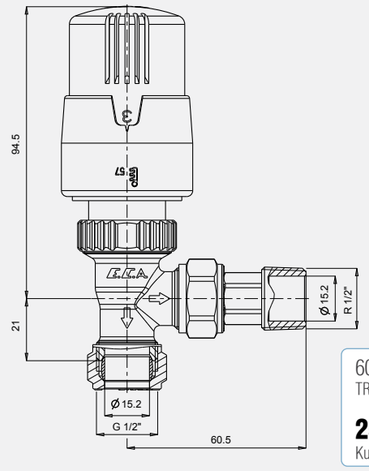

602120759
TRV4

259 TL
Kutu Adeti: 22

1/2" Termostatik Radyatör Valfi

- Çift akış yönlü kullanılabilmektedir,
- Giriş çapı Ø 15 mm. Bakır boru
- 15°C Ortam Sıcaklığı Alt Limitli

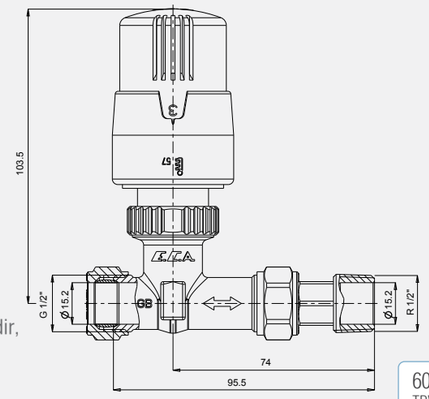

602120760
TRV4

281 TL
Kutu Adeti: 22

TASARRUFU
ŞIKLIKLA KOMBİNLEDİK

Farklı renklerde dekoratif kapağıyla
ECA H-TRV

Termostatik H-Valf, Köşe, Nikel (Ø 16 X 2 mm Pex)

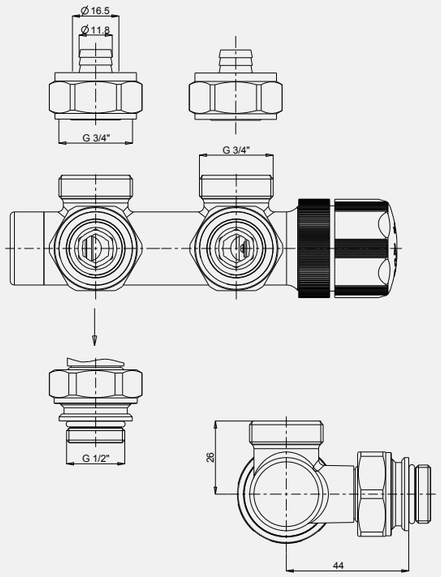

• 15°C Ortam Sıcaklığı Alt Limitli

602120843	802120010	802120011
TRV4	TRV3	TRV Krom
836 TL	**836 TL**	**836 TL**
Kutu Adeti: 6	Kutu Adeti: 6	Kutu Adeti: 6

Termostatik H-Valf, Düz, Nikel (Ø 16 X 2 mm Pex)

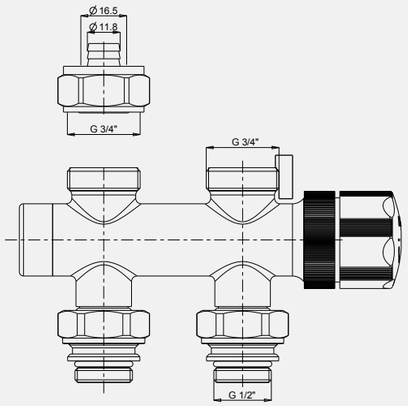

• 15°C Ortam Sıcaklığı Alt Limitli

602120836	802120012	802120013
TRV4	TRV3	TRV Krom
849 TL	**849 TL**	**849 TL**
Kutu Adeti: 6	Kutu Adeti: 6	Kutu Adeti: 6

Termostatik Radyatör Valfler (H-Tip)
EN 215, TS EN 215, %30'a varan Enerji Tasarrufu

H-TRV Dekoratif Kapak

• Görseller temsilidir. Kapaklara vana dahil değildir.

610801227	610801226	610801225
Krom	Beyaz	Siyah
146 TL	**146 TL**	**146 TL**
Kutu Adeti: 5	Kutu Adeti: 5	Kutu Adeti: 5

1/2" Yatay Eksenli Termostatik Radyatör Valfi

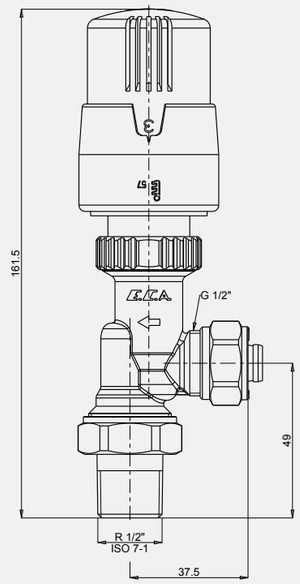

- Ø16x2 mm Pex
- 15°C Ortam Sıcaklığı Alt Limitli

602120879
TRV4
270 TL
Kutu Adeti: 22

1/2" Yatay Eksenli Termostatik Radyatör Valfi

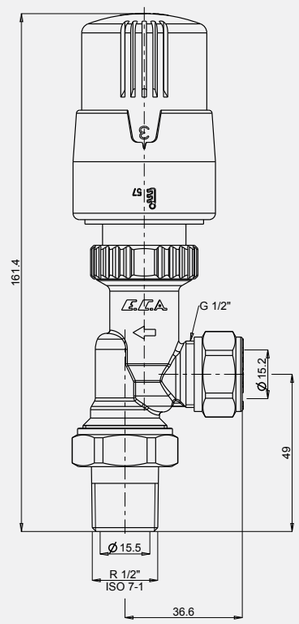

- Ø15 Bakır Boru
- 15°C Ortam Sıcaklığı Alt Limitli

602120880
TRV4
266 TL
Kutu Adeti: 22

Termostatik Radyatör Valfler (Yatay Eksenli)
EN 215, TS EN 215, %30'a varan Enerji Tasarrufu

1/2" Yatay Eksenli Termostatik Radyatör Valfi

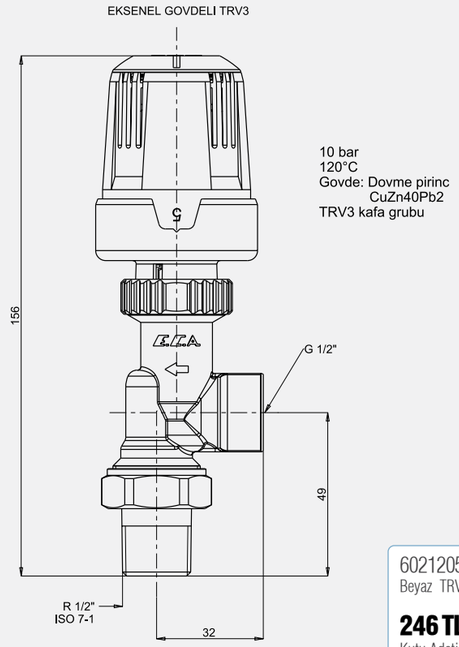

- 15°C Ortam Sıcaklığı Alt Limitli

602120528
Beyaz TRV3
246 TL
Kutu Adeti: 22

1/2" Yatay Eksenli Termostatik Radyatör Valfi

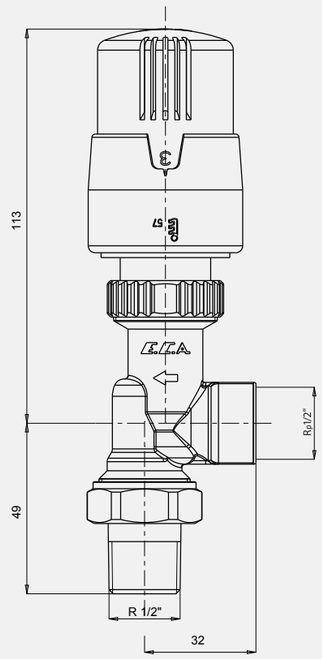

- 15°C Ortam Sıcaklığı Alt Limitli

602120815
TRV4
246 TL
Kutu Adeti: 22

Radyatör Valfleri

E.C.A. Radyatör Valfleri sahip olduğu çevirme volanının elle saat yönünde/tersine çevrilmesi suretiyle valfin içinden geçen ısıtıcı akışkanın akış miktarını (debisini) ayarlayan, tamamen açan ya da tamamen kapayan valflerdir. Bu sayede ortam sıcaklığı istenilen değere göre manuel olarak ayarlanabilir. E.C.A. Radyatör valfleri standart olarak köşe ve düz tipte tesisat bağlantısına uygun olarak vida bağlantılı ve Pex boru bağlantılı olarak üretilirler. İstenildiği takdirde bakır boru bağlantısına uygun olarak üretilebilir.

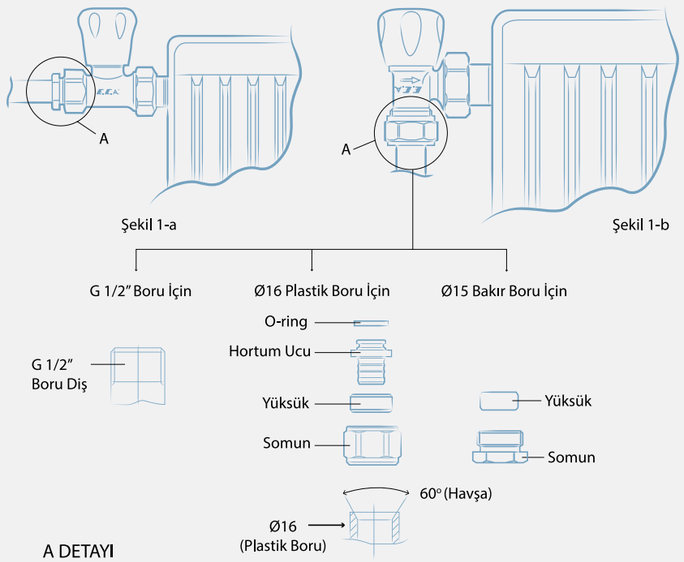

Kullanım Alanları

- Sıcak sulu ısıtma sistemlerinde radyatör, konvektör gibi cihazların girişine montaj yapılır.

Teknik Özellikleri

- TS 579'a uygun
- Çalışma Basıncı: 10 bar
- Maks. Çalışma Sıcaklığı: 120 °C

Montaj Esnasında Dikkat Edilecek Hususlar

- Bu ürünler sıcak su tesisatları için tasarlanmıştır. Mineral yağ (benzin, mazot, gazyağı, motor yağı gibi) devrelerinde kullanılmamalıdır.
- Valf mutlaka mamul üzerindeki ok yönüne göre akış olacak şekilde montaj yapılmalıdır.
- Montajdan önce tesisattaki talaş, toz, kum, taş vb. tüm kalıntılar temizlenmelidir.
- Valfe bağlanacak boru ucundaki diş boyu, valf girişindeki diş boyundan mutlaka kısa olmalıdır.
- Bağlantı dişleri üzerinde aşırı teflon veya keten kullanımından, gövdede çatlamalara neden olabileceği için kaçınılmalıdır.
- Valf tesisata/radyatöre montaj yapılırken anahtar ağzından kavranmalı, gövdeden kavrayarak sıkılmamalıdır.

Köşe Radyatör Valfi

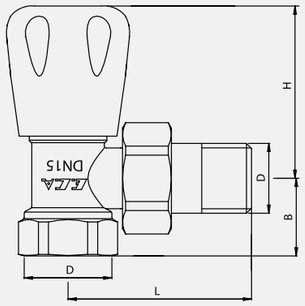

Kod. No	D	L	B	H
102120332	G 1/2"	54.4	23	51.5
102120333	G 3/4"	61.5	26	51.5

- TS 579
- Sıcak Sulu Isıtma sistemleri, 10bar, 120°C

102120332	102120333
1/2" RV2	3/4" RV2
105 TL	**157 TL**
Kutu Adeti: 50	Kutu Adeti: 35

Düz Radyatör Valfi

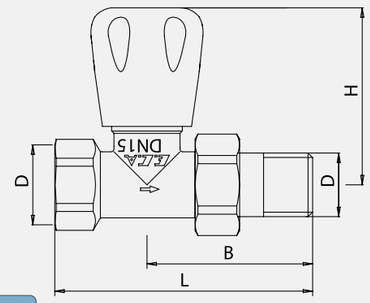

Ürün Kodu	D	L	B	H
102120322	G 1/2"	83.9	53.9	58
102120323	G 3/4"	96.5	60.5	58

- TS 579
- Sıcak Sulu Isıtma sistemleri, 10bar, 120°C

102120322	102120323
G 1/2" RV2	G 3/4" RV2
120 TL	**168 TL**
Kutu Adeti: 50	Kutu Adeti: 35

Köşe Radyatör Valfi (Ø16 x 2 mm) - Pex

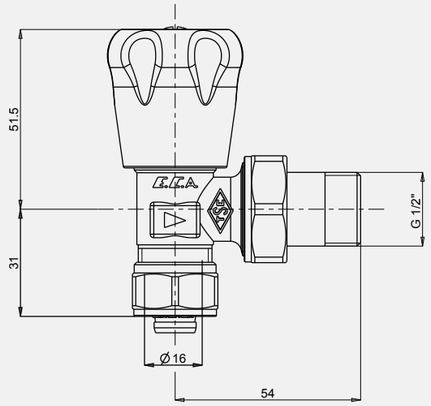

- Sıcak Sulu Isıtma Sistemleri, 10 bar, 120°C

602120338
Pex RV2
137 TL
Kutu Adeti: 50

1/2" RV2 Köşe Radyatör Valfi - Contalı

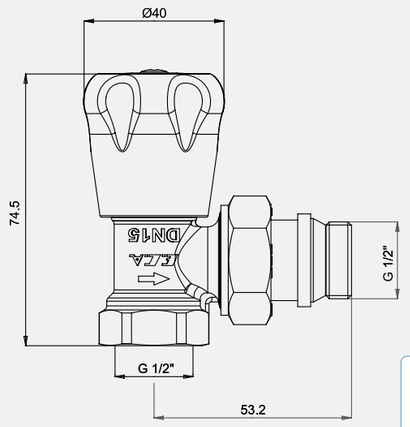

- TS 579
- Sıcak Sulu Isıtma Sistemleri, 10 bar, 120°C

602120552
G 1/2" RV2 Contalı
126 TL
Kutu Adeti: 50

1/2" RV2 Düz Radyatör Valfi - Contalı

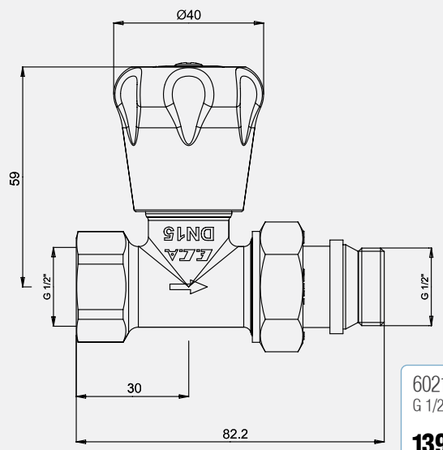

- TS 579
- Sıcak Sulu Isıtma Sistemleri, 10 bar, 120°C

602120553
G 1/2" RV2 Contalı
139 TL
Kutu Adeti: 50

1/2" RV3 Köşe Radyatör Valfi

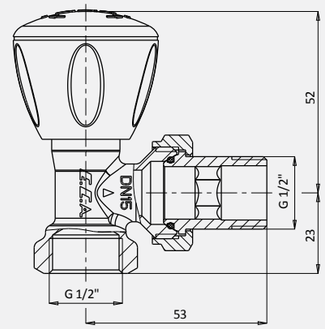

- TS 579
- Sıcak Sulu Isıtma Sistemleri, 10 bar, 120°C

602120641
G 1/2" RV3
85 TL
Kutu Adeti: 50

1/2" RV3 Düz Radyatör Valfi

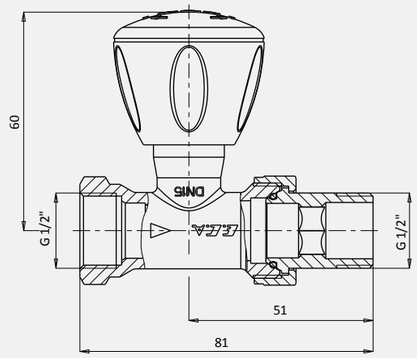

- TS 579
- Sıcak Sulu Isıtma Sistemleri, 10 bar, 120°C

602120725
G 1/2" RV3
94 TL
Kutu Adeti: 50

RV3 Köşe Radyatör Valfi (Ø 16 X 2 mm) - Pex

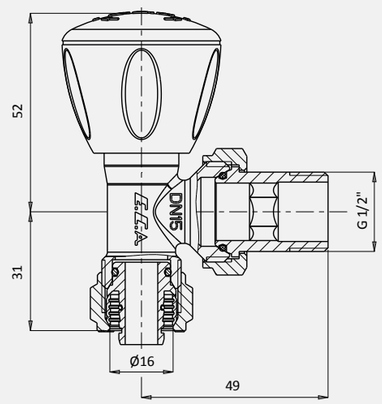

- Sıcak Sulu Isıtma Sistemleri, 10 bar, 120°C

602120721
Pex RV3
94 TL
Kutu Adeti: 50

Radyatör Valfleri

RV3 Düz Radyatör Valfi (Ø16 x 2 mm) - Pex

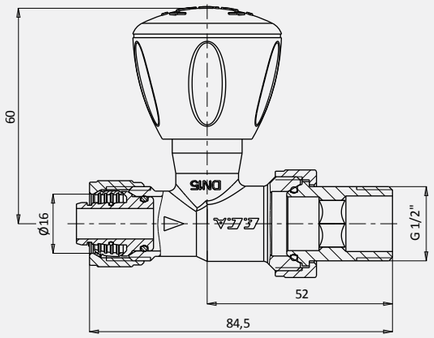

- Sıcak Sulu Isıtma Sistemleri, 10 bar, 120°C

602120722
Pex RV3
98 TL
Kutu Adeti: 50

1/2" RV3 Köşe Radyatör Valfi - Contalı

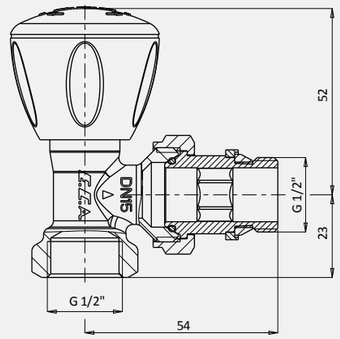

- Sıcak Sulu Isıtma Sistemleri, 10 bar, 120°C

602120723
G 1/2" RV3 Contalı
94 TL
Kutu Adeti: 50

1/2" RV3 Düz Radyatör Valfi - Contalı

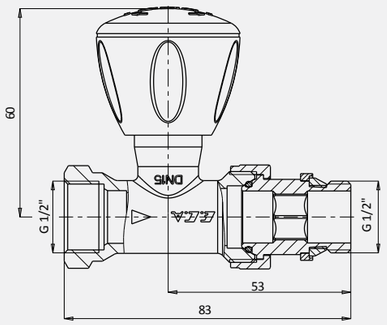

- Sıcak Sulu Isıtma Sistemleri, 10 bar, 120°C

602120724
G 1/2" RV3 Contalı
98 TL
Kutu Adeti: 50

Krom Radyatör Valfleri (Havlupan Tipi Radyatörler İçin)

1/2" RV3 Krom Köşe Radyatör Valfi

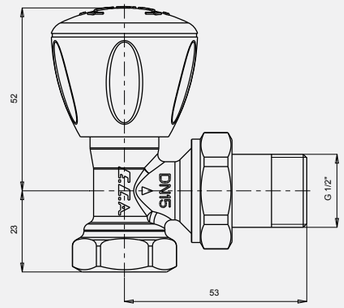

- TS 579
- Sıcak Sulu Isıtma Sistemleri, 10 bar, 120°C
- Krom kaplama

602120749
1/2" RV3
128 TL
Kutu Adeti: 50

1/2" RV3 Krom Düz Radyatör Valfi

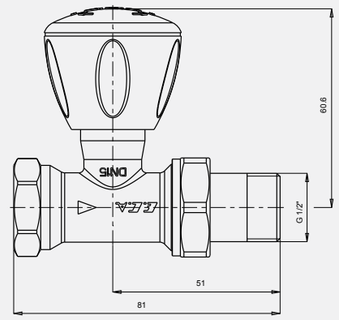

- TS 579
- Sıcak Sulu Isıtma Sistemleri, 10 bar, 120°C
- Krom kaplama

602120750
G 1/2" RV3
142 TL
Kutu Adeti: 50

1/2" RV3 Krom Köşe Radyatör Valfi (Ø16 X 2 Mm) - Pex

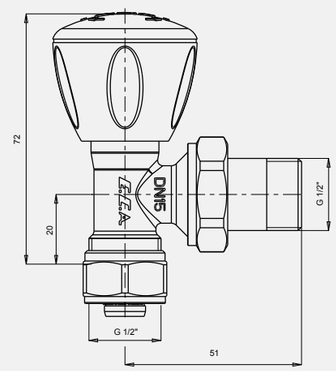

- Sıcak Sulu Isıtma Sistemleri, 10 bar, 120°C
- Krom kaplama

602120751
G 1/2" Pex RV3
157 TL
Kutu Adeti: 50

Krom Radyatör Valfleri (Havlupan Tipi Radyatörler İçin)

1/2” RV3 Krom Düz Radyatör Valfi (Ø16 X 2 mm) - Pex

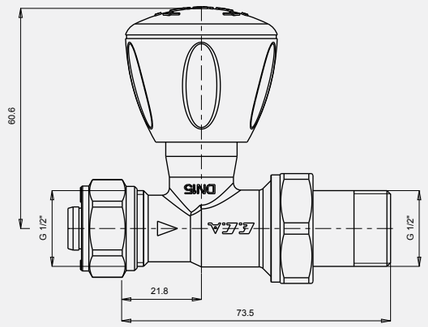

- Sıcak Sulu Isıtma Sistemleri, 10 bar, 120°C
- Krom kaplama

602120752
G 1/2” Pex RV3

170 TL
Kutu Adeti: 50

1/2” Krom, Volanlı Köşe Radyatör Valfi

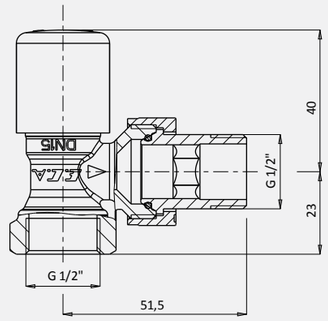

- TS 579
- Sıcak Sulu Isıtma Sistemleri, 10 bar, 120°C
- Krom kaplama

602120280
G 1/2” Krom Köşe

120 TL
Kutu Adeti: 50

1/2” Krom, Volanlı Düz Radyatör Valfi

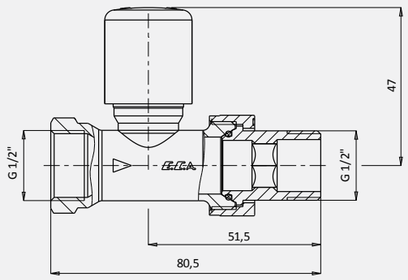

- TS 579
- Sıcak Sulu Isıtma Sistemleri, 10 bar, 120°C
- Krom kaplama

602120281
G 1/2” Krom Düz

130 TL
Kutu Adeti: 50

Radyatör Geri Dönüş Valfleri

E.C.A. Radyatör Geri Dönüş Valfleri, dışarıdan elle müdahale edilemeyen, ancak vana gövdesi üzerinde bulunan metal kapağın yerinden sökülerek bir alyan anahtarı yardımıyla saat yönüne ya da tersine çevrimiyle aşağı-yukarı hareket ettirilebilen bir açma-kapama sistemine (klapeye) sahiptir. Vana klapesi istenilen miktarda suyun geçişine müsaade edecek oranda ayarlanır ve kapak kapatılır.

E.C.A. Radyatör Geri Dönüş Valfleri, vana klapesinin sonuna kadar açıldığında klapenin yuvasından çıkmasını engelleyecek yapıya sahiptir. Radyatörler dönüş hatlarına takılan E.C.A. radyatör geri dönüş valflerinin sabitlenen klapesi sayesinde ayarlanan oranda akış miktarına müsaade edilir. Bu sayede merkezi sistemlerde dengelenmemiş olan kolon ısı yüklerini ya da kat kalorifer sistemlerinde ısıtılan mahaller arasındaki ısı dağılımının dengelemesine de katkı sağlanır. Bununla birlikte herhangi bir tamir vb. gibi durumlarında tesisat tarafındaki su geçişini kapatarak ısıtma sezonunda bile ısıtma sisteminde duruş yapılmadan radyatörün sökülerek servis hizmeti alınmasına olanak tanır.
E.C.A. Radyatör Geri Dönüş Valfleri;

• **Standart Tipler:** E.C.A. Radyatör Geri Dönüş Valfleri standart olarak köşe ve düz tipte tesisat bağlantısına uygun olarak vida bağlantılı ve Pex boru bağlantılı olarak üretilirler. İstenildiği takdirde bakır boru bağlantısına uygun olarak üretilebilir.

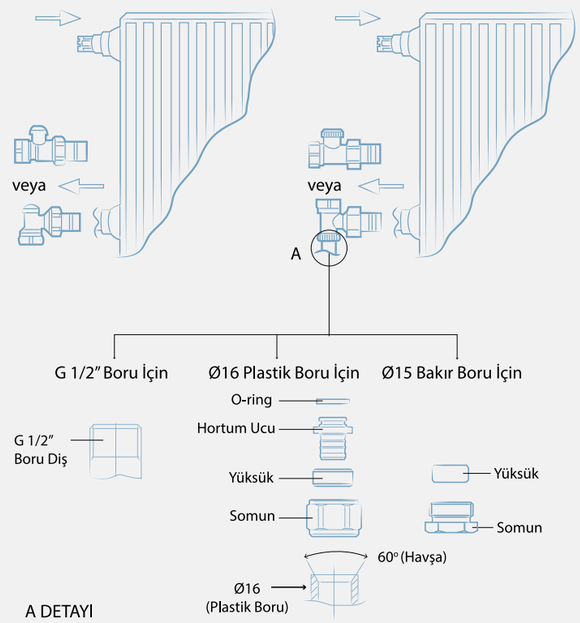

1/2” - GV3 Düz Radyatör Dönüş Valfi - Nikel

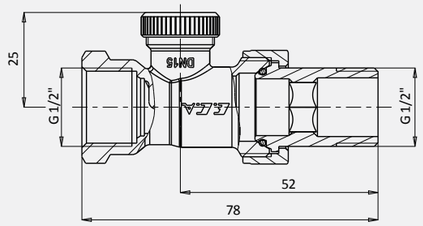

- TS 579
- Sıcak Sulu Isıtma Sistemleri, 10 bar, 120°C

602120727
G 1/2” - GV3
96 TL
Kutu Adeti: 30

1/2” - GV3 Köşe Radyatör Dönüş Valfi - Nikel

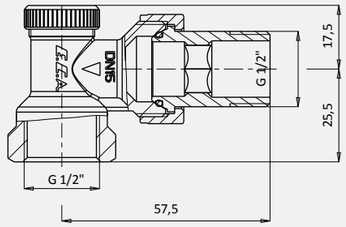

- TS 579
- Sıcak Sulu Isıtma Sistemleri, 10 bar, 120°C

602120726
G 1/2” - GV3
94 TL
Kutu Adeti: 40

Düz Radyatör Dönüş Valfi (Ø 16 X 2 mm) - Pex

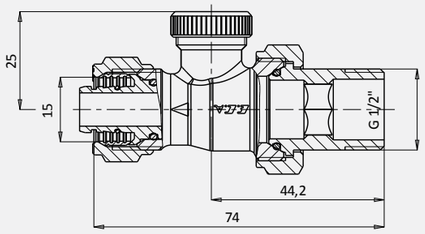

- Sıcak Sulu Isıtma Sistemleri, 10 bar, 120°C

602120731
Pex GV3 Geri
Dönüş Valfi
111 TL
Kutu Adeti: 30

Radyatör Geriş Dönüş Valfler

Köşe Radyatör Dönüş Valfi (Ø 16 X 2 mm) - Pex

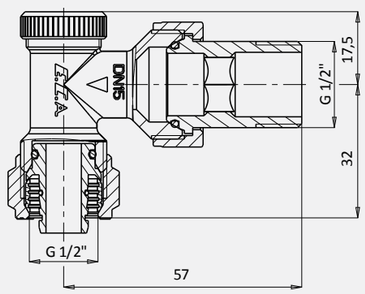

- Sıcak Sulu Isıtma Sistemleri, 10 bar, 120°C

602120730
Pex GV3 Geri
Dönüş Valfi
98 TL
Kutu Adeti: 40

1/2” GV3 Köşe Radyatör Dönüş Valfi Contalı

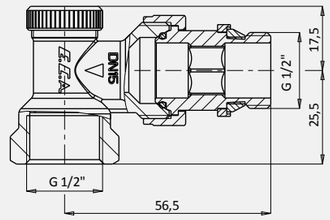

- TS 579
- Sıcak Sulu Isıtma Sistemleri, 10 bar, 120°C

602120728
G 1/2” - GV3
Contalı
98 TL
Kutu Adeti: 40

1/2” GV3 Düz Radyatör Dönüş Valfi Contalı

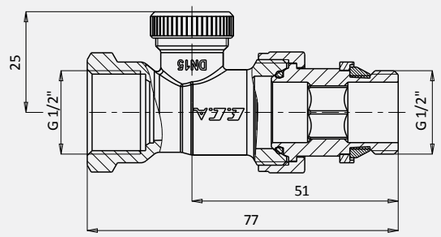

- TS 579
- Sıcak Sulu Isıtma Sistemleri, 10 bar, 120°C

602120729
G 1/2” - GV3
Contalı
111 TL
Kutu Adeti: 30

Küresel H-Valf, Köşe Tip (Pex Boru Bağlantılı)

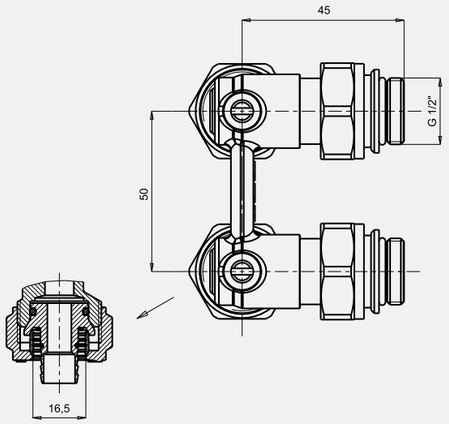

- Tornavida Kontrollü Küre Klape
- Sıcak Sulu Isıtma Sistemleri, 10 bar, 120°C

602120333
1/2" x Ø16 mm
270 TL
Kutu Adeti: 7

Küresel H-Valf, Düz Tip (Pex Boru Bağlantılı)

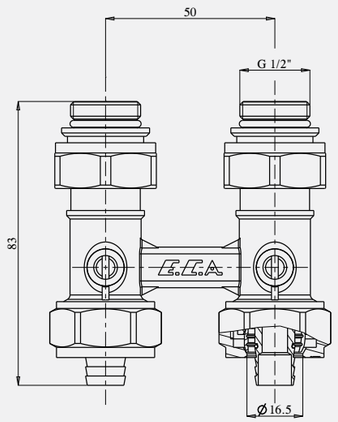

- Tornavida Kontrollü Küre Klape
- Sıcak Sulu Isıtma Sistemleri, 10 bar, 120°C

602120331	602120743
G 1/2"x16 mm	G 1/2"x17 mm
257 TL	**300 TL**
Kutu Adeti: 7	Kutu Adeti: 7

H-Valfler (Kompakt tip panel radyatörler için)

H-Valf, Stop Tipi, Köşe (Pex Boru Bağlantılı)

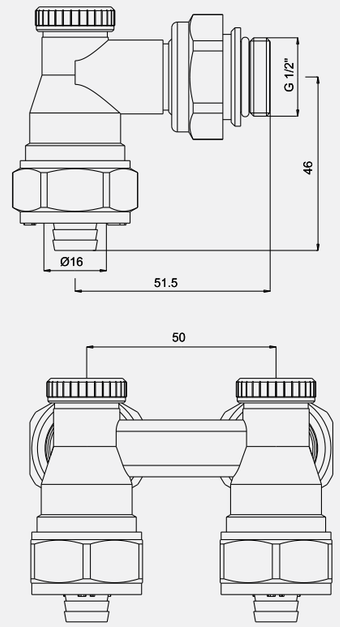

- Alyan Kontrollü Küre Klape
- Klape Koruma Kapağı
- Sıcak Sulu Isıtma Sistemleri, 10 bar, 120°C

602120349
1/2" x Ø16 mm
298 TL
Kutu Adeti: 7

H-Valf, Stop Tipi, Düz (Pex Boru Bağlantılı)

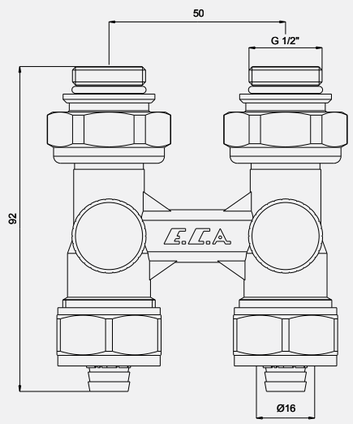

- Alyan Kontrollü Küre Klape
- Klape Koruma Kapağı
- Sıcak Sulu Isıtma Sistemleri, 10 bar, 120°C

602120348
G 1/2"x16 mm
289 TL
Kutu Adeti: 7

Rakorlar ve Pex Boru Bağlantı Elemanları

E.C.A. Rakorlar herhangi iki ya da daha fazla tesisat bileşenini, kaçak yapmayacak biçimde birleştirmesi, birbirine eklenmesi ve montaj sonrasında da tekrar sökülüp takılmasına, kendi etrafında serbestçe dönebilen somun sayesinde pratik olarak imkan tanıyan bir tesisat bileşenidir. Bu sayede sistemin kolayca servis alma imkanı olmaktadır.

- **E.C.A. Rakorlar:** Radyatörlerin tesisata bağlantısına uygun olarak köşe ve düz tipte, vida bağlantılı olarak üretilen ürünlerdir.

- **Pex Bağlantı Parçaları:** Pex borular yapıları gereği füzyon kaynağı ile birleştirilemezler. Tesisat birleştirme işlemleri Pex boru içine giren metal hortum ucu ve boruyu dıştan ezerek sıkıştıran metal yüksüğün sızdırmazlığı sağlaması ile yapılır. E.C.A. Pex Bağlantı parçaları mükemmel bir sızdırmazlık sağladığı gibi aynı zamanda hızlı tesisat döşemesine de yardımcı olur. E.C.A. Pex Bağlantı Parçaları Düz, Köşe, TEE tiplerinde ve farklı alternatif çözümler sunacak şekilde üretilirler. E.C.A. Pex Bağlantı Parçaları sökülebilir hortum uçlu olarak üretilmekte olup bu montaj ve servis kolaylığı sunar.

Kullanım Alanları

- Sıcak sulu ısıtma sistemlerinde radyatör, konvektör gibi cihazların çıkışına montaj yapılır.

Teknik Özellikleri

- TS 579'a uygun
- Çalışma Basıncı: 10 bar
- Maks. Çalışma Sıcaklığı: 120 °C

Montaj Esnasında Dikkat Edilecek Hususlar

- Bu ürünler sıcak su tesisatları için tasarlanmıştır. Mineral yağ (benzin, mazot, gazyağı, motor yağı gibi) devrelerinde kullanılmamalıdır.
- Montajdan önce tesisattaki talaş, toz, kum, taş vb. tüm kalıntılar temizlenmelidir.
- Vidalı bağlantı uygulamalarında boru ucundaki diş boyu, valf girişindeki diş boyundan mutlaka kısa olmalıdır. Bağlantı dişleri üzerinde aşırı teflon veya keten kullanımından, gövdede çatlamalara neden olabileceği için kaçınılmalıdır.
- Pex hortumun metal hortum ucu takılacak tarafının iç ağızına mutlaka havşa açılmalıdır.
- Kasıntılı montajdan kaçınılmalıdır.
- Montaj yapılırken anahtar ağzından kavranmalı, gövdeden kavrayarak sıkılmamalıdır.

Köşe Rakor

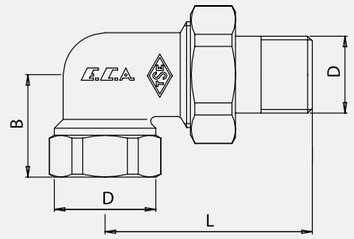

Ürün Kodu	D	L	D1
601002001	G 3/8"	50	22
601002002	G 1/2"	56	26
601002003	G 3/4"	64	29
601002004	G 1"	72	34
601002005	G1 1/4"	81.5	42

601002001	601002002	601002003	601002004	601002005
G 3/8"	G 1/2"	G 3/4"	G 1"	G 1 1/4"
63 TL	**63 TL**	**89 TL**	**139 TL**	**255 TL**
Kutu Adeti: 100	Kutu Adeti: 80	Kutu Adeti: 40	Kutu Adeti: 25	Kutu Adeti: 15

Köşe Rakor Nikel Kaplamalı

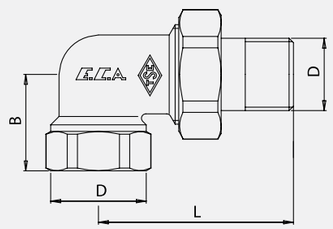

Ürün Kodu	D	L	D1
602121001	G 3/8"	50	22
602121002	G 1/2"	56	26
602121003	G 3/4"	64	29
602121004	G 1"	72	34
602121005	G1 1/4"	81.5	42

- TS 579
- Sıcak Sulu Isıtma Sistemleri, 10 bar, 120°C

602121001	602121002	602121003	602121004	602121005
G 3/8" Nikel	G 1/2" Nikel	G 3/4" Nikel	G 1" Nikel	G 1 1/4" Nikel
72 TL	**72 TL**	**115 TL**	**181 TL**	**287 TL**
Kutu Adeti: 100	Kutu Adeti: 80	Kutu Adeti: 40	Kutu Adeti: 25	Kutu Adeti: 15

Düz Rakor

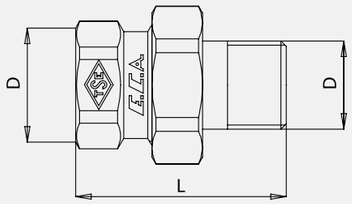

Ürün Kodu	D	L
601002006	G 3/8”	50
601002007	G 1/2”	56
601002008	G 3/4”	64
601002009	G 1”	72
601002010	G1 1/4”	81.5

601002006	601002007	601002008	601002009	601002010
G 3/8”	G 1/2”	G 3/4”	G 1”	G 1 1/4”
50 TL	**50 TL**	**72 TL**	**115 TL**	**231 TL**
Kutu Adeti: 125	Kutu Adeti: 100	Kutu Adeti: 70	Kutu Adeti: 40	Kutu Adeti: 25

Düz Rakor Nikel Kaplamalı

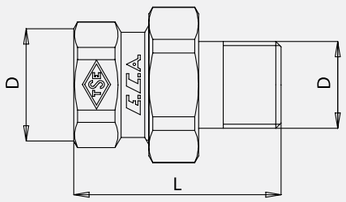

Ürün Kodu	D	L
602121006	G 3/8”	50
602121007	G 1/2”	56
602121008	G 3/4”	64
602121009	G 1”	72
602121010	G1 1/4”	81.5

- TS 579
- Sıcak Sulu Isıtma Sistemleri, 10 bar, 120°C

602121006	602121007	602121008	602121009	602121010
G 3/8” Nikel	G 1/2” Nikel	G 3/4” Nikel	G 1” Nikel	G 1 1/4” Nikel
50 TL	**50 TL**	**85 TL**	**150 TL**	**255 TL**
Kutu Adeti: 125	Kutu Adeti: 100	Kutu Adeti: 70	Kutu Adeti: 40	Kutu Adeti: 25

1/2” X Ø16 mm Radyatör Bağlantı Dirseği

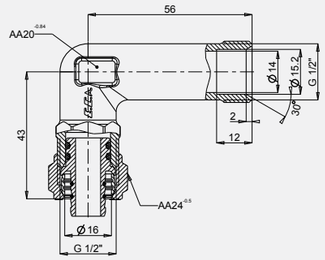

- Sıcak Sulu Isıtma Sistemleri, 10 bar, 120°C

602 499 181
G1/2” X Ø16 mm
78 TL
Kutu Adeti: 20

Düz Rakor - Dış Vida

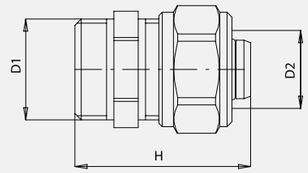

Ürün Kodu	D1	D2	H
602199272	G 1/2”	16	36.1

602199272
G 1/2”x 16 mm
43 TL
Kutu Adeti: 150

Düz Rakor - İç Vida

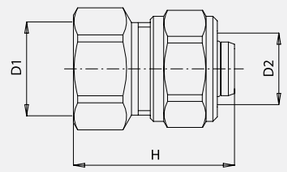

Ürün Kodu	D1	D2	H
602199273	G 1/2”	16	36

602199273
G 1/2”x 16 mm
46 TL
Kutu Adeti: 200

Düz Rakor - Pex Boru Bağlantılı

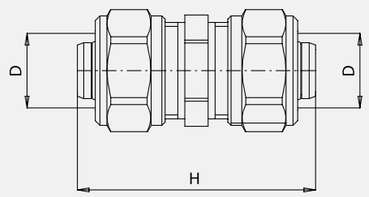

Ürün Kodu	D1	D2	H
602199274	16	16	51

602199274
16x16 mm
72 TL
Kutu Adeti: 150

Otomatik Havalandırıcı ve Purjörler

E.C.A. OTOMATİK HAVALANDIRICILAR:

Otomatik havalandırıcı el ile bir kapatma mekanizması olmayan ve şamandıra sistemi ile çalışan bir çeşit valftir. "Otomatik" tanımlaması da sistem havasını alırken havayı alıp suyun dışarıya akmasını engelleyen bir mekanizmaya sahip olmasından kaynaklıdır. Yani dışarıya herhangi bir su sızıntısı olmadan sistemdeki akışkanın dolaşımına engel olan havayı sistemden boşaltan bir üründür. E.C.A. otomatik havalandırıcılar, söküp takma esnasında tesisattaki suyun boşalmasını önlemek amacıyla çekvalfe sahiptir.

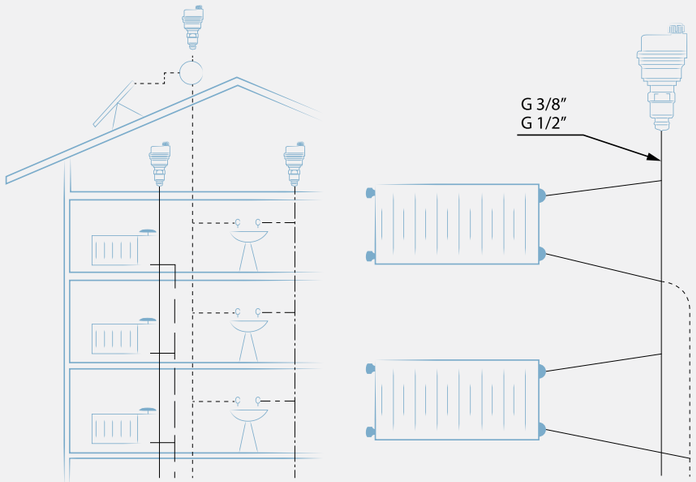

E.C.A. PURJÖRLER:

Valf gövdesi üzerinde bulunan ve bir tornavida ya da özel purjör anahtarı sayesinde açma kapama yapılabilen mil sayesinde sirkülasyona engel olan havanın manuel dışarı atılmasını sağlar. Mil anahtar yardımı ile açılarak sistemde sirkülasyona engel olan hava, yine vana gövdesi üzerinde bulunan boşaltma kanalından dışarı atılır. Su gelmeye başladığı anda valf mili tersine çevrilerek kapatılır.

Kullanım Alanları

- E.C.A. Otomatik havalandırıcılar, kalorifer sistemlerinde, temiz su şebekelerinde, kazan, kombi, termosifon ve şofben gibi ısıtıcılarda sirkülasyona engel olan havanın otomatik olarak dışarı atılmasını sağlar.
- E.C.A. Purjörler, kalorifer sistemleri ya da temiz su şebekelerinde kullanılır.

Teknik Özellikleri

- TS 7817'ye uygun
- Çalışma Basıncı: 10 bar
- Maks. Çalışma Sıcaklığı: 120 °C

Montaj Esnasında Dikkat Edilecek Hususlar

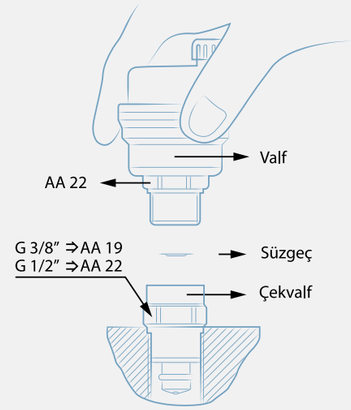

Süzgecin sökülüp-takılması

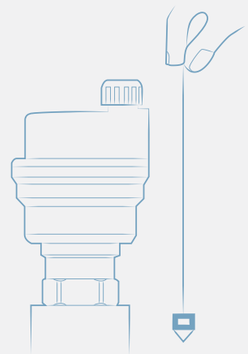

Havalandırıcının dikliğini kontrol ediniz.

- Asidik olmayan, su, hava, petrol ürünleri, alkol gibi akışkan devrelerinde kullanılmalıdır.
- Otomatik Havalandırıcıların kullanıldığı yer itibariyle kireç yapması, sistemde kullanılan suların genelde fazla sert sular olması gibi nedenlerle olumsuz etkilenmeleri doğaldır. Bunun sonucu olarak da bu ve benzeri ürünlerin ömür boyu aynı görevi yerine getirmeleri gibi beklenti içinde olunmaması gerekir. Ürün bakım koşullarına uyulması durumunda sizlere uzun yıllar hizmet edecektir. Ancak olumsuz koşulların yanında sistemde dolaşan (boru çapakları, kireç, kum, toz, keten vb.) parçacıklar da valfin otomatik çalışmasını engelleyebilir.
- Otomatik Havalandırıcıyı tesisata bağlamadan önce, çekvalf uygun bir anahtar ile sıkılmalı, sızdırmazlık sağlandığında otomatik havalandırıcıyı çekvalfe sıkınız.
- Otomatik havalandırıcı ile hava atma gerçekleşmiyorsa, önce otomatik havalandırıcı sökülerek süzgeç temizlenir. Temizleme işleminden sonra süzgeci ve valfi tekrar takılır.
- Otomatik Havalandırıcının dikliğini kontrol edilmelidir.
- Otomatik havalandırıcı üzerinde en tepede siyah plastikten bir kapak mevcuttur. Sistemin havasını boşaltmak için, kapağı el ile 2 tam tur, yerinden çıkartmadan çevrilerek gevşetilir. Hava boşaltma işlemi bittiğinde de gevşetilmiş olan bu kapak tekrar yerine sıkılmalıdır. Bu kapak valf üzerinde mutlaka sıkılmış durumda olmalıdır. Eğer kapak sıkılmazsa, valfin conta yüzeyine gelebilecek kireç, kum, toz vb. valfin su kaçırmasına neden olur. Bu da yaşam alanlarınızda zarar ve hasarlara neden olabilir.
- Eğer sisteminiz sürekli hava yapıyorsa bu durum normal değildir. Hava yapan bir sistemde normal ve doğru olanı, suyun komple boşaltılması ve yeniden doldurulması sırasında hava boşaltma ihtiyacı oluşmasıdır. Radyatöre veya sisteminize giren-çıkan borularda veya radyatörün montajında ters eğimler söz konusudur. Bunların düzeltilmesi gereklidir.

Otomatik Havalandırıcılar

Otomatik Havalandırıcı (Çekvalfli)

- TS 7817
- Sıcak Sulu Isıtma Sistemleri, 10 bar, 120°C

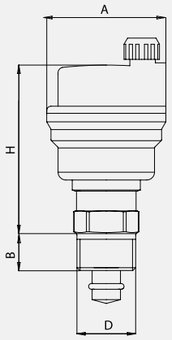

Ürün Kodu	D1	B	H	A
102109134	R 1/2”	13	59,5	42
102109139	R 3/8”	13	61	42

102109139 R 3/8” **200 TL** Kutu Adeti: 40	102109134 R 1/2” **205 TL** Kutu Adeti: 40

Otomatik Havalandırıcı (Çekvalfsiz)

- TS 7817
- Sıcak Sulu Isıtma Sistemleri, 10 bar, 120°C

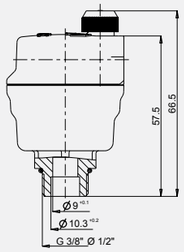

602109013 R 3/8” **168 TL** Kutu Adeti: 40	602109051 R 1/2” **157 TL** Kutu Adeti: 40

Otomatik Havalandırıcı - Köşe (Çekvalfli)

- TS 7817
- Sıcak Sulu Isıtma Sistemleri, 10 bar, 120°C

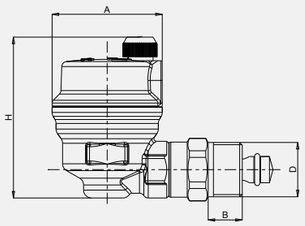

Ürün Kodu	D1	B	H	A
602109033	G 3/8”	13	61,3	42
602109034	1/2”	13	61,3	42

602109033 G 3/8” **211 TL** Kutu Adeti: 45	602109034 1/2” **216 TL** Kutu Adeti: 45

Otomatik Havalandırıcı - Köşe (Çekvalfsiz)

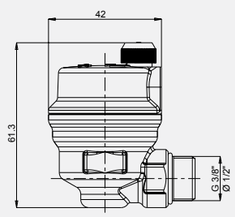

- TS 7817
- Sıcak Sulu Isıtma Sistemleri, 10 bar, 120°C

602109037 R 3/8” **178 TL** Kutu Adeti: 45	602109052 R 1/2” **163 TL** Kutu Adeti: 45

Emniyet Valfleri

E.C.A. Emniyet Valfleri; koruyacağı cihazdaki akışkanın dışında hiçbir enerjiye ihtiyaç duymadan, otomatik olarak önceden tespit edilmiş basınç değerinin aşılması halinde, basıncı tespit edilmiş değerin altına düşürecek miktarda akışkanı dışarı atan ve valfi tekrar kapatarak sistemi eski haline getiren cihazlardır. Yüksek basınçtan dolayı sistemin ve cihazın zarar görmesini ve oluşabilecek tehlikeli durumların önlenmesini sağlar. E.C.A. Emniyet valflerinde, cihaz içindeki akışkanın yarattığı basıncı karşılamak için yaylı bir mekanizma bulunur.

Kullanım Alanları

- Kombi ve kat kalorifer kazanlarında,
- Güneş enerji sistem uygulamalarında kullanılan tiplere sahiptir.

Teknik Özellikleri

- TS EN ISO 4126-1
- Çalışma Basıncı: 3 bar
- Maks. Çalışma Sıcaklığı: 110 °C

Montaj Esnasında Dikkat Edilecek Hususlar

- Bu ürünler sıcak su tesisatları için tasarlanmıştır.
- Valf mutlaka mamul üzerindeki ok yönüne göre akış olacak şekilde montaj yapılmalıdır.
- Montajdan önce tesisattaki talaş, toz, kum, taş vb. tüm kalıntılar temizlenmelidir.
- Valfe bağlanacak boru ucundaki diş boyu, valf girişindeki diş boyundan mutlaka kısa olmalıdır.
- Bağlantı dişleri üzerinde aşırı teflon veya keten kullanımından, gövdede çatlamalara neden olabileceği için kaçınılmalıdır.
- Valf cihaza montaj yapılırken anahtar ağzından kavranmalı, gövdeden kavrayarak sıkılmamalıdır.
- Emniyet valfi basınç yükseldiğinde manuel olarak sizler tarafından açılması gerktiğinde ise tekrar görevini yapmama riski ile karşılaşılabilir.

Güneş Enerjisi Sistemleri Emniyet Valfi

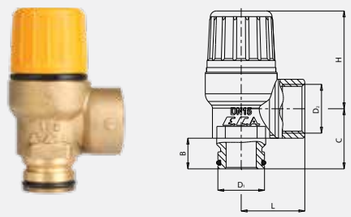

Ürün Kodu	D1	D2	B	L	C	H	AA / SW
602111033	Ø20	G 1/2"	13	27	25,5	41,5	25

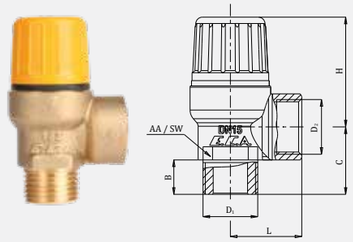

Ürün Kodu	D1	D2	B	L	C	H	AA / SW
602111034	G 1/2"		13	27	25,5	41,5	25

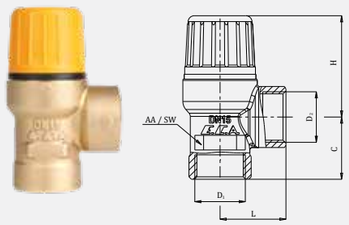

Ürün Kodu	D1	D2	L	C	H	AA / SW
602111035	G 1/2"		27	25,5	41,5	25

- TS EN 4126-1
- 3 bar ayar basıncı
- 130 °C

602111033	602111034	602111035
Ø20 O-Ringli x 1/2" İç Vida	1/2" İç x Dış Vida	1/2" İç Vida
94 TL	**94 TL**	**94 TL**
Kutu Adeti: 50	Kutu Adeti: 50	Kutu Adeti: 50

YENİ

Su Tesisat/Kombi Emniyet Valfi

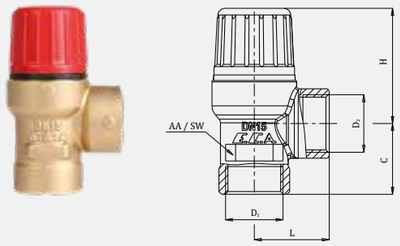

Ürün Kodu	D1	D2	Bar	L	C	H	AA / SW
602111032	G 1/2"		3	27	25,5	41,5	25
602111092			4				
602111086			6				

- TS EN 4126-1
- 110 °C

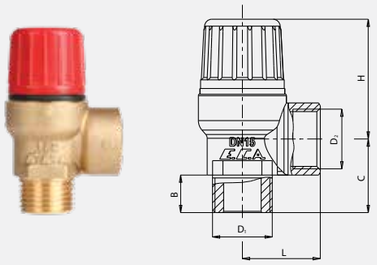

Ürün Kodu	D1	D2	Bar	B	L	C	H	AA / SW
602111031	G 1/2"		3	13	27	25,5	41,5	25
602111091			4					
602111085			6					
602111061	G 3/4"		4					
602111062			6					

602111032	602111092	602111086
1/2" İç Vida	1/2" İç Vida	1/2" İç Vida
94 TL	**94 TL**	**94 TL**
Kutu Adeti: 50	Kutu Adeti: 50	Kutu Adeti: 50

602111031	602111091	602111085	602111061	602111062
1/2" İç x Dış Vida	1/2" İç x Dış Vida	1/2" İç x Dış Vida	3/4" İç x Dış Vida	3/4" İç x Dış Vida
94 TL	**94 TL**	**94 TL**	**105 TL**	**105 TL**
Kutu Adeti: 50	Kutu Adeti: 50	Kutu Adeti: 50	Kutu Adeti: 50	Kutu Adeti: 50

Küresel Valfler

Küresel valfler, tesisat boru iç çapına uygun geçiş deliğine sahip bir kürenin, akış yönüne dik bir mil etrafında 90° döndürülmesini sağlayan bir kol vasıtasıyla açma-kapama hareketinin yaptırılan valflerdir.

E.C.A. küresel valfler, küre klapenin krom kaplı ve küre sızdırmazlık elemanlarının özel PTFE malzemeden imal edilmesi nedeni ile uzun ömürlü ve kullanımı kolaydır. Küre akış basıncına karşı kapatmadığı için çevirme kolunda zorlanma yapmaz. Bu valfler 90° hareket ile kolay açma kapama yaptığından özellikle yüksek basınçlı tesisatlarda çekiç darbesi yapmamasına dikkat edilmelidir. Küresel valfler tam açık ve tam kapalı çalışacak tarzda imal edilmişlerdir. Kısma ve debi ayar vanası değildir. Vana üzerinde akış yönünü gösteren ok yönü yoktur. Giriş ve çıkış istenilen taraftan olabilir. Küre klapenin akışkan geçişini sağlayan delik çapı, tesisat boru çapına uygun olduğundan akış kaybı oldukça azdır.

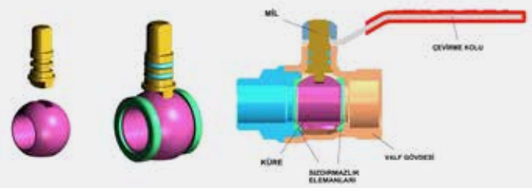

Kullanım Alanları

- İçme Suyu Küresel Valfleri: İçme suyu şebeke boru hatlarında kullanılır.
- Endüstriyel Tip Küresel Valfleri: Asidik olmayan; su, hava, petrol ürünleri gibi akışkan devrelerinde kullanılır.
- Doğal Gaz Kürsel Valfleri: Doğalgaz tesisatlarında kullanılır.
- Mini Küresel Valfler: Su tesisatlarında kullanılır.
- Üç Yollu Küresel Valfler: Asidik olmayan; su, hava, petrol ürünleri gibi akışkan devrelerinde kullanılır.

Teknik Özellikleri

İçme Suyu Küresel Valfleri:

- TS EN 13828'e uygun,
- 1/2" - 2" ölçüleri arasında, İç vida x İç vida bağlantılı
- Tam geçişli küreye sahip
- Çalışma Basıncı: 10 bar
- Çalışma Sıcaklık Aralığı: -30°C ile +80°C

Endüstriyel Tip Küresel Valfler:

- TS CEN TS 13547'e uygun olarak ,
- İç vida x iç vida, iç vida x dış vida bağlantılı olarak standart ve kelebek çevirme volanlı olarak üretilir.
- Çalışma Basıncı: 25 bar
- Çalışma Sıcaklık Aralığı: -30°C ile +80°C
- Farklı amaçlara uygun olarak termokupl çıkışlı ve rakor bağlantılı tipleri mevcuttur.

Mini Küresel Valfler:

- TSEK belgeli
- Vida bağlantılı, Pex bağlantılı, Bakır boru bağlantılı ve boşaltma hortum uçlu olmak üzere birçok seçeneği mevcuttur.
- T, L tipi çevirme volanlı olarak üretilebildiği gibi tornavida vasıtası ile çevrilebilen modelleri mevcuttur.
- Çalışma Basıncı: 10 bar
- Çalışma Sıcaklık Aralığı: -30°C ile +80°C çalışma sıcaklıklarına uygundur.
- Küre geçiş çapları tesisat boru çapından küçüktür.

Üç Yollu Küresel Valfler:

- Tek yönden giren akışkan istenildiğinde iki çıkıştan herhangi birisine yönlendirilebilir.
- 180° hareket kabiliyetine çevirme kolu yardımıyla iki farklı hat, tek küresel valf ile kontrol edilebilir.
- Çalışma Basıncı: 25 bar
- Çalışma Sıcaklık Aralığı: -30°C ile +80°C çalışma sıcaklıklarına uygundur.
- Farklı küre ve çevirme kolu ile dağıtım vanası seçeneği de yapılabilir.

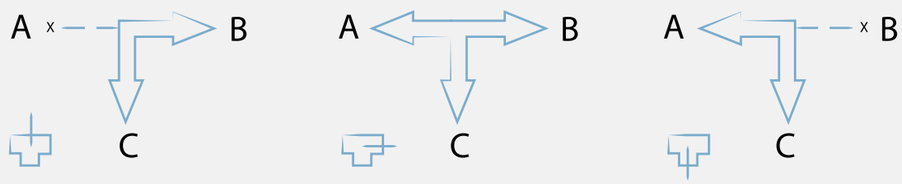

Konum I Konum II Konum III

Doğalgaz Küresel Valfler:

- TS EN 331'e uygun
- İç vida x iç vida bağlantılı olarak üretilir.
- Çalışma Basıncı: 0,5 bar Bina İçi Kullanım - 5 bar Bina Dışı Kullanım
- Çalışma sıcaklık aralığı: -20°C ile +60°C çalışma sıcaklıklarına uygundur.
- 1/2"-1" arası ölçüler için kelebek çevirme kolu ve standart çevirme kolunun kapalı pozisyonda gövde üzerine sabitlenip kilitlenebildiği tipler de mevcuttur.
- CE Sertifikası

Montaj Esnasında Dikkat Edilecek Hususlar

- Endüstriyel Tip Küresel valfler asidik olmayan; su, hava, petrol ürünleri gibi akışkan devrelerinde kullanılır. Oksijen ve benzeri; yanıcı yakıcı gaz devrelerinde kullanılmaz. İçme suyu ve doğalgaz valfleri uygun tesisatlarda kullanılmalıdır.
- Küresel valfler tam açık veya tam kapalı konumda kullanılmadır. Bu amaç için valf kolunu 90° çevirmeniz yeterlidir. Kısma valfi olarak uzun süreli kullanmak valf sızdırmazlık elemanlarına zarar verebilir.
- Sık kullanılmayan yerlerde kullanım kolaylığı için ayda en az bir defa açma-kapama yaptırılması uygun olur.
- Valfi sıva altına gömülmemelidir.
- Montaj öncesi tesisatınızdaki her türlü yabancı madde, kum, çakıl vs. temizlenmelidir.
- Valfe bağlanacak boru ucundaki diş boyu, valf giriş - çıkışlarındaki diş boyundan mutlaka kısa olmalıdır.
- Valfi sıkarken anahtar ağızlarından kavranmalıdır.
- Bağlantı dişleri üzerinde aşırı teflon veya keten kullanımından, gövdede çatlamalara neden olabileceği için kaçınılmalıdır.
- Üç yollu tiplerde montaj esnasında amaca uygun akış yönü seçilmelidir.

Doğalgaz Küresel Valfleri - Mop 0,5 (Bina İçi Doğalgaz Tesisatları için)

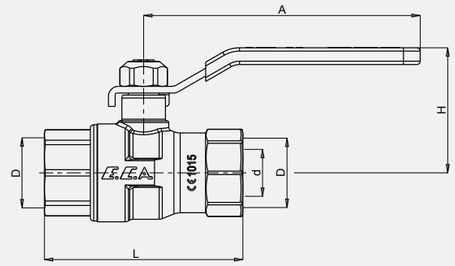

Ürün Kodu	D	d	L	A	H
602122151	Rp 1/2"	14	59.2	82.5	37.3
602122152	Rp 3/4"	19	68.2	82.5	40.7
602122153	Rp 1"	24	83	100	47.5
602122154	Rp1 1/4"	30	97	154.5	64.3
602122155	Rp1 1/2"	38	103	154.5	69.3
602122156	Rp 2"	47	127	185	79.5

- EN331-A1 CE belgelidir.
- Bina içi (Mop 0,5) doğalgaz tesisatlarında kullanımı uygundur.
- CE (CPR Yapı Malzemeleri Yönetmeliği kapsamında Sistem 1 CE uygunluk belgesi)

602122151	602122152	602122153	602122154	602122155	602122156
1/2"	3/4"	1"	1 1/4"	1 1/2"	2"
85 TL	**104 TL**	**168 TL**	**368 TL**	**490 TL**	**753 TL**
Kutu Adeti: 60	Kutu Adeti: 48	Kutu Adeti: 30	Kutu Adeti: 16	Kutu Adeti: 9	Kutu Adeti: 5

Doğalgaz Küresel Valfleri - Mop 5 (Bina Dışı Doğalgaz Tesisatları için)

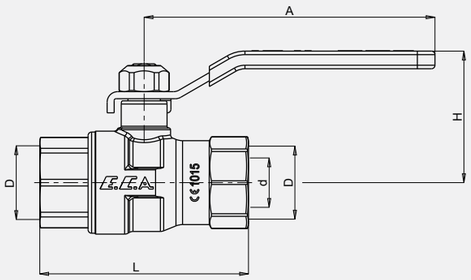

Ürün Kodu	D	d	L	A	H
602122 205	Rp 1/2"	14	59.2	82.5	37.3
602122 206	Rp 3/4"	19	68.2	82.5	40.7
602122 207	Rp 1"	24	83	100	47.5
602122 208	Rp1 1/4"	30	97	154.5	64.3
602122 209	Rp1 1/2"	38	103	154.5	69.3
602122 210	Rp 2"	47	127	185	79.5

- TS EN 331
- Bina dışı (Mop 5) kullanıma uygundur.
- CE (CPR Yapı Malzemeleri Yönetmeliği kapsamında Sistem 3 CE uygunluk)

602122205	602122206	602122207	602122208	602122209	602122210
1/2"	3/4"	1"	1 1/4"	1 1/2"	2"
81 TL	**98 TL**	**163 TL**	**359 TL**	**475 TL**	**731 TL**
Kutu Adeti: 60	Kutu Adeti: 48	Kutu Adeti: 30	Kutu Adeti: 16	Kutu Adeti: 9	Kutu Adeti: 5

Kilitlemeli Doğalgaz Küresel Valfleri - Mop 0,5 (Bina İçi Doğalgaz Tesisatları için)

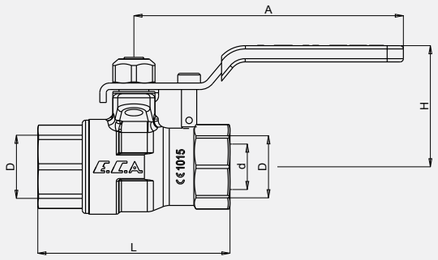

Ürün Kodu	D	d	L	A	H
602122175	Rp 1/2”	14	59.2	83	37.3
602122176	Rp 3/4”	19	68.2	83	40.7
602122177	Rp 1”	24	83	100	47.5

- EN331-A1 CE belgelidir.
- Bina içi (Mop 0,5) kullanıma uygundur.
- CE (CPR Yapı Malzemeleri Yönetmeliği kapsamında Sistem 1 CE uygunluk belgesi)

602122175	602122176	602122177
1/2”Kilitlemeli	3/4”Kilitlemeli	1”Kilitlemeli
94 TL	**118 TL**	**191 TL**
Kutu Adeti: 60	Kutu Adeti: 48	Kutu Adeti: 30

İçme Suyu Küresel Valfleri - PN10

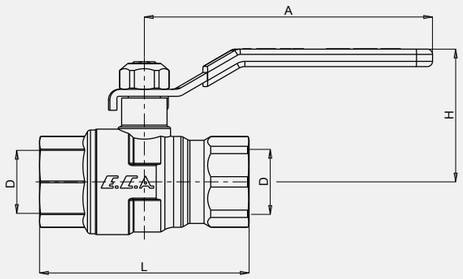

Ürün Kodu	D	d	L	A	H
602122168	Rp 1/2”	Ø15	60	83	38
602122169	Rp 3/4”	Ø20	68.5	83	41.2
602122170	Rp 1”	Ø25	83	100	47.5
602122182	Rp1 1/4”	Ø32	96.1	154.5	64.3
602122183	Rp1 1/2”	Ø40	109	154.5	71.25
602122184	Rp 2”	Ø50	129	185	81.65

- TS EN 13828
- Çalışma sıcaklık Aralığı: -30°C +80°C

602122168	602122169	602122170	602122182	602122183	602122184
1/2” İç ve İç Vida Tam Geçişli	3/4” İç ve İç Vida Tam Geçişli	1” İç ve İç Vida Tam Geçişli	1 1/4”İç ve İç Vida Tam Geçişli	1 1/2” İç ve İç Vida Tam Geçişli	2” İç ve İç Vida Tam Geçişli
85 TL	**115 TL**	**183 TL**	**427 TL**	**570 TL**	**897 TL**
Kutu Adeti: 60	Kutu Adeti: 48	Kutu Adeti: 30	Kutu Adeti: 16	Kutu Adeti: 9	Kutu Adeti: 5

Endüstriyel Tip Küresel Valfler-PN25

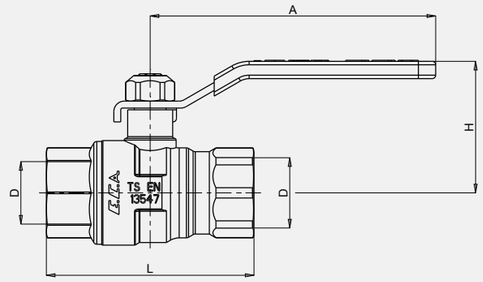

Ürün Kodu	D	d	L	A	H
602122187	Rp 1/2”	Ø 15	60	83	38
602122188	Rp 3/4”	Ø 20	68,5	83	41,2
602122189	Rp 1”	Ø 25	83	100	47,5
602122 202	Rp 1 1/4”	Ø 32	96,1	154,5	64,3
602122 203	Rp 1 1/2”	Ø 40	109	154,5	71,25
602122 204	Rp 2”	Ø 50	129	185	81,65
602122 235	Rp 2 1/2”	Ø 64	150,6	249,3	112,8
602122 236	Rp 2”	Ø 76	165	249,3	123,8

- TS CEN TS 13547
- Çalışma sıcaklık Aralığı: -30°C +80°C

602122187	602122188	602122189	602122202	602122203	602122204	602122235	602122236
1/2”	3/4”	1”	1 1/4”	1 1/2”	2”	1 2 1/2”	3”
115 TL	**139 TL**	**216 TL**	**464 TL**	**603 TL**	**1.064 TL**	**2.732 TL**	**4.570 TL**
Kutu Adeti: 60	Kutu Adeti: 48	Kutu Adeti: 30	Kutu Adeti: 16	Kutu Adeti: 9	Kutu Adeti: 5	Kutu Adeti: 2	Kutu Adeti: 1

Endüstriyel Tip Küresel Valfler-PN40

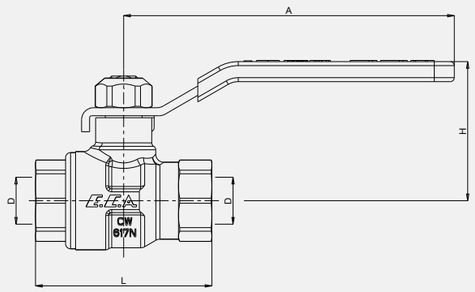

Ürün Kodu	D	d	L	A	H
602122 228	G 1/4”	Ø 10	44	83	35,3
602122 229	G 3/8”	Ø 11	46	83	36
602122 230	G 1/2”	Ø 14	50	83	37
602122 231	G 3/4”	Ø 19	58	83	40,5
602122 232	G 1”	Ø 24	71	100	46,5

- TS CEN TS 13547
- Çalışma sıcaklık Aralığı: -30°C +80°C

602122228	602122229	602122230	602122231	602122232
1/4”	3/8”	1/2”	3/4”	1”
139 TL	**139 TL**	**142 TL**	**178 TL**	**274 TL**
Kutu Adeti: 24	Kutu Adeti: 24	Kutu Adeti: 60	Kutu Adeti: 48	Kutu Adeti: 30

Endüstriyel Tip Küresel Valfler-PN25

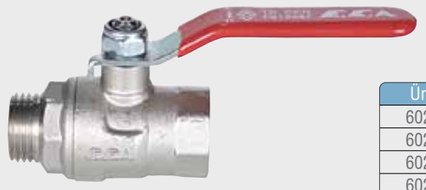

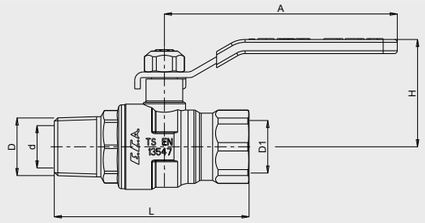

Ürün Kodu	D	D1	d	L	A	H
602122 237	R 1/2”	Rp 1/2”	Ø 10	44	83	35,3
602122 238	R 3/4”	Rp 3/4”	Ø 11	46	83	36
602122 239	R 1”	Rp 1”	Ø 14	50	83	37
602122 240	R1 1/4”	Rp1 1/4”	Ø 19	58	83	40,5
602122 241	R1 1/2”	Rp1 1/2”	Ø 24	71	100	46,5
602122 242	R 2”	Rp 2”	Ø 24	71	100	46,5

K.V.: Kırmızı Volanlı
M.V.: Mavi Volanlı

- TS CEN TS 13547
- Çalışma sıcaklık Aralığı: -30°C +80°C

602122237	602122238	602122239	602122240	602122241	602122242
1/2” İç ve Dış Vida Tam Geçişli	3/4” İç ve Dış Vida Tam Geçişli	1” İç ve Dış Vida Tam Geçişli	1 1/4” İç ve Dış Vida Tam Geçişli	1 1/2” İç ve Dış Vida Tam Geçişli	2” İç ve Dış Vida Tam Geçişli
118 TL	**146 TL**	**222 TL**	**481 TL**	**625 TL**	**1.112 TL**
Kutu Adeti: 40	Kutu Adeti: 30	Kutu Adeti: 20	Kutu Adeti: 12	Kutu Adeti: 6	Kutu Adeti: 4

Endüstriyel Tip Küresel Valfler - PN25

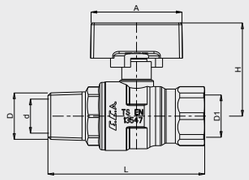

Ürün Kodu	D	D1	d	L	A	H
602122 243	R 1/2”	Rp 1/2”	Ø 15	69	40	41
602122 244						
602122 245	R 3/4”	Rp 3/4”	Ø 20	77,5	60	48,7
602122 246						
602122 247	R 1”	Rp 1”	Ø 25	93	60	53
602122 248						

K.V.: Kırmızı Volanlı
M.V.: Mavi Volanlı

- TS CEN TS 13547
- Çalışma sıcaklık Aralığı: -30°C +80°C
- 1/2”-3/4” özel plastik, 1” alüminyum volanlıdır.

602122243*	602122244*	602122245	602122246	602122247	602122248
1/2” İç ve Dış Vida Tam Geçişli - K.V.	1/2” İç ve Dış Vida Tam Geçişli- M.V.	3/4” İç ve Dış Vida Tam Geçişli- K.V.	3/4” İç ve Dış Vida Tam Geçişli- M.V.	1” İç ve Dış Vida Tam Geçişli- K.V.	1” İç ve Dış Vida Tam Geçişli- M.V.
118 TL	**118 TL**	**146 TL**	**146 TL**	**222 TL**	**222 TL**
Kutu Adeti: 40	Kutu Adeti: 40	Kutu Adeti: 30	Kutu Adeti: 30	Kutu Adeti: 20	Kutu Adeti: 20

Endüstriyel Tip Küresel Valfler - PN25

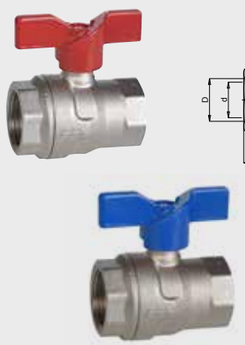

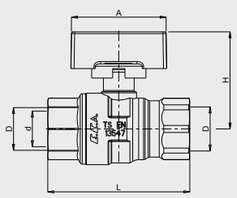

Ürün Kodu	D	D1	d	L	A	H
602122 243	R 1/2”	Rp 1/2”	Ø 15	60	40	41
602122 244						
602122 245	R 3/4”	Rp 3/4”	Ø 20	68,5	60	48,7
602122 246						
602122 247	R 1”	Rp 1”	Ø 25	83	60	53
602122 248						

- TS CEN TS 13547
- Çalışma sıcaklık Aralığı: -30°C +80°C
- 1/2”-3/4” özel plastik, 1” alüminyum volanlıdır.

K.V.: Kırmızı Volanlı
M.V.: Mavi Volanlı

602122249*	602122250*	602122251	602122252	602122253	602122254
1/2” İç ve İç Vida Kelebek Volanlı Tam Geçişli - K.V.	1/2” İç ve İç Vida Kelebek Volanlı Tam Geçişli- M.V.	3/4” İç ve İç Vida Kelebek Volanlı Tam Geçişli- K.V.	3/4” İç ve İç Vida Kelebek Volanlı Tam Geçişli- M.V.	1” İç ve İç Vida Kelebek Volanlı Tam Geçişli- K.V.	1” İç ve İç Vida Kelebek Volanlı Tam Geçişli- M.V.
115 TL	**115 TL**	**139 TL**	**139 TL**	**216 TL**	**216 TL**
Kutu Adeti: 60	Kutu Adeti: 60	Kutu Adeti: 48	Kutu Adeti: 48	Kutu Adeti: 30	Kutu Adeti: 30

* G1/2” ölçülü ürünler plastik volanlıdır.

Üç Yollu Küresel Valfler

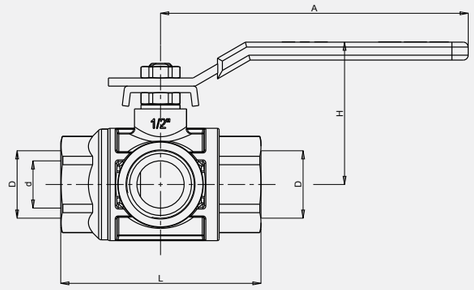

- Tam geçişli
- PN25
- Hat ayrım amaçlı kullanılır
- 1800 çevirme kolu hareketi
- 3 konumlu akış

Ürün Kodu	D	d	L	A	H
102122131	G 1/4”	10	50	95	41,3
102122132	G 3/8”	11	52	95	42,2
102122133	G 1/2”	14,5	62	95	44,1
102122134	G 3/4”	19	71	115	52,7
102122135	G 1”	24	83	115	56,7

102122131	102122132	102122133	102122134	102122135
1/4”	3/8”	1/2”	3/4”	1”
224 TL	**253 TL**	**353 TL**	**481 TL**	**722 TL**
Kutu Adeti: 24	Kutu Adeti: 24	Kutu Adeti: 20	Kutu Adeti: 10	Kutu Adeti: 15

G 1/2” Termokupl Cıkışlı Küresel Valf

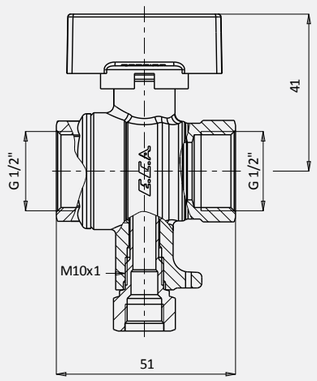

- Termokupl tipi hissedici kovanı bulunur.
- Çalışma sıcaklık Aralığı: -30°C +80°C

602122149
G 1/2” Termokupl Çıkışlı Küresel Valf
150 TL
Kutu Adeti: 24

Mini Küresel Valfler (Su, Yağ Ve Yanıcı Olmayan Gazlar İçin) Kırmızı Volanlı

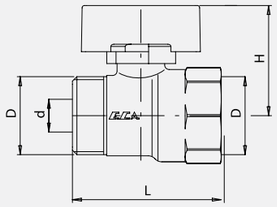

Ürün Kodu	D_1	D_2	d(Ø)	L	H	AA/SW
102122027	G 3/8"		8	40	30	22
102122028	G 1/2"		10	44	32	25
102122029	G 3/4"		11	50	38	31

- TSEK
- PN10
- Çalışma sıcaklık Aralığı: -30°C +80°C
- Özel Plastik L volan

102122027	102122028	102122029
3/8" İç ve Dış Vida	1/2" İç ve Dış Vida	3/4" İç ve Dış Vida
85 TL	**96 TL**	**130 TL**
Kutu Adeti: 30	Kutu Adeti: 30	Kutu Adeti: 15

Mini Küresel Valfler (Su, Yağ Ve Yanıcı Olmayan Gazlar İçin) Mavi Volanlı

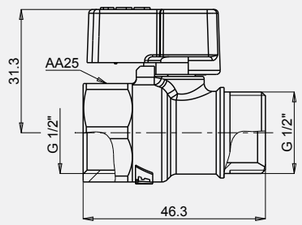

- TSEK
- PN10
- Çalışma sıcaklık Aralığı: -30°C +80°C
- Özel Plastik L volan

602122003
1/2" İç ve Dış Vida
96 TL
Kutu Adeti: 30

Mini Küresel Valf (Kendinden Hortum Uçlu Ø16x2 mm)

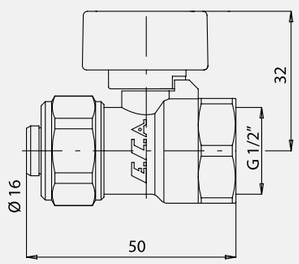

- TSEK
- PN10
- Çalışma sıcaklık Aralığı: -30°C +80°C
- Özel Plastik T(kelebek) volan

K.V.: Kırmızı Volanlı
M.V.: Mavi Volanlı

102122031	102122348
1/2" Rakorlu K.V.	1/2" Rakorlu M.V.
111 TL	**111 TL**
Kutu Adeti: 24	Kutu Adeti: 24

Hortum Uçlu Mini Küresel Valfi Boşaltma Musluğu

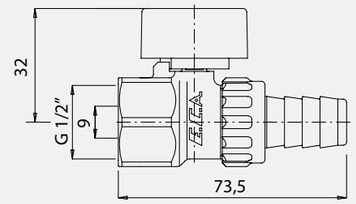

- TSEK
- PN10
- Çalışma sıcaklık Aralığı: -30°C +80°C
- Özel Plastik T(kelebek) volan

K.V.: Kırmızı Volanlı
M.V.: Mavi Volanlı

602122001*	602122009*
1/2" K.V.	1/2" M.V.
128 TL	**128 TL**
Kutu Adeti: 24	Kutu Adeti: 24

Hortum Uçlu Mini Küresel Valfi Boşaltma Musluğu (0 - Ringli)

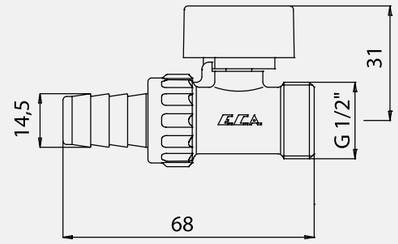

- TSEK
- PN10
- Çalışma sıcaklık Aralığı: -30°C +80°C
- Özel Plastik T volan
- O-Ring sızdırmazlık halkalı

K.V.: Kırmızı Volanlı
M.V.: Mavi Volanlı

102122380	102122379
1/2" O - Ringli K.V.	1/2" O - Ringli M.V.
120 TL	**120 TL**
Kutu Adeti: 24	Kutu Adeti: 24

Hortum Uçlu Mini Küresel Valfi Boşaltma Musluğu (Tornavida Milli)

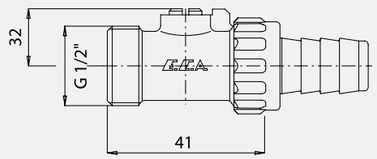

- TSEK
- PN10
- Çalışma sıcaklık Aralığı: -30°C +80°C
- O-Ring sızdırmazlık halkalı

602122004
1/2"
115 TL
Kutu Adeti: 24

*İlgili ürünler sipariş bazında üretilir.

Şiber Valfler

Açma-kapama işlemi, akış yönüne dik bir konik kesitli sürgü klapenin vidalı bir mil ve volan yardımıyla döndürülerek aşağı-yukarı hareket ettirilmesiyle sağlanır. Şiber vanalar saat yönünün tersine açılır, saat yönünde kapanırlar. İçinden geçen akışkana tam yol vermek veya kapamak için dizayn edilmiştir. Bu konum dışında kullanımı klapede titreşime neden olur. Ayrıca bu valfler metal konik kesitli klapenin aynı kesite sahip valf gövdesine tam oturması ile metal metale sızdırmazlık sağladığından yarım açık pozisyonlarda kullanımında klape yüzeyi zaman içinde akışkan tarafından aşındırılma riski ile karşı karşıya kalacağından ileride sızdırmazlık problemleri ile karşılaşılabilir. Bu yüzden kısma vanası olarak kullanımı tavsiye edilmez. Tam açık pozisyonda boru iç çapı ile aynı ya da daha fazla akışkan geçiş kesit alanı verdiğinden hemen hemen kayıpsız bir valftir. Açma kapama esnasında klape akışkan basıncına karşı hareket etmediği için volanın çevrilmesinde zorlanma olmaz. Valfin açılması yavaş yavaş olduğu için yüksek basınçlı tesisatlarda su (çekiç) darbesi meydana getirmezler. Dar bir gövdeye sahip olması nedeni ile dar hacimlerde montaj avantajı sunar. Valf gövdesinde akış yönünü belirten ok yoktur. Giriş ve çıkış istenilen taraf olabilir.

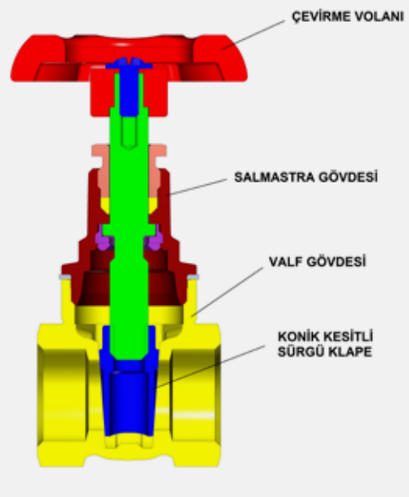

Kullanım Alanları

Asidik olmayan; su, hava, petrol ürünleri, alkol gibi akışkan devrelerinde kullanılır. Oksijen ve benzeri; yanıcı yakıcı gaz devrelerinde kullanmayınız.

Teknik Özellikleri

- TS EN 12288'e uygun
- Çalışma Basıncı: 16 bar
- Maks. Çalışma Sıcaklığı: 90 °C

Montaj Esnasında Dikkat Edilecek Hususlar

- Valfe bağlanacak boru ucundaki diş boyu, valf giriş-çıkışlarındaki diş boyundan mutlaka kısa olmalıdır.
- Bağlantı dişleri üzerinde aşırı teflon veya keten kullanımından gövdede çatlamalara neden olabileceği için kaçınılmalıdır.
- Valf gövdesi sıva altına gömülmemedir. Muhtemel servis amaçlı olarak rakorlu bağlantıyı tercih ediniz.
- Valfi sıkarken anahtar ağızlarından kavranmalı, gövdeden kavrayarak sıkılmamalıdır.
- Montaj için konum itibariyle salmastra grubunu gövdeden ayırmanız gerekiyor ise sırasıyla;
  - Klapeyi takarken aynı yönde olması için sürgünün duruş yönünü belirlenmeli.
  - Valfi tam açık konuma alınmalı
  - Salmastra grubunu 2 ağızlı anahtar kullanarak saatin ters yönünde çevirip sökülmeli, contanın düşmemesine ve hasar görmemesine dikkat edilmeli.
  - Valf gövdesi tesisata monte edildikten sonra Salmastra grubunu saat yönünde çevrilerek yerine monte edilmelidir. Valf kapalı (sürgü en alt konumda) iken bu işlemi yapmak,sökmek takmak valf miline zarar verebilir.

Şiber Valf

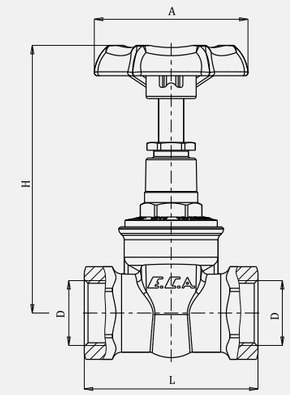

Ürün Kodu	D	L	H	A
601003019	G 1/2"	55,5	85	49
601003020	G 3/4"	58	96	59
601003021	G 1"	68	103	59
601003022	G 1 1/4"	78	109	68,5
601003023	G 1 1/2"	80,5	119	68,5
601003024	G 2"	93	148	83

- TS EN 12288
- Özel plastik çevirme volanı
- PN 25
- Max. çalışma sıcaklığı: 90°C

601003019	601003020	601003021	601003022	601003023	601003024
1/2"	3/4"	1"	1 1/4"	1 1/2"	2"
163 TL	**192 TL**	**327 TL**	**542 TL**	**635 TL**	**968 TL**
Kutu Adeti: 30	Kutu Adeti: 20	Kutu Adeti: 20	Kutu Adeti: 12	Kutu Adeti: 12	Kutu Adeti: 8

Şiber Valf, Optimize Tip

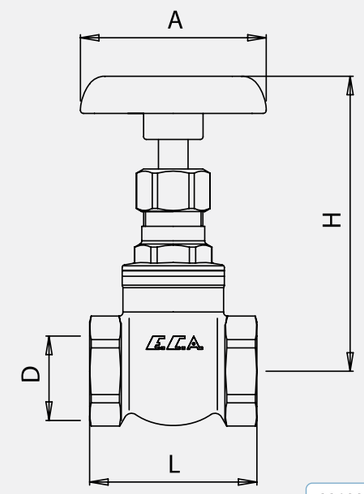

Ürün Kodu	D	L	H	A
601003001	G 1/2"	40	89	50
601003002	G 3/4"	49	97	60
601003003	G 1"	50	106,5	60
601003004	G 1 1/4"	58	117	70
601003005	G 1 1/2"	62	129	70
601003006	G 2"	68	150	80
601003015	G 1 1/2"	78	18,5	110
601003016	G 3"	90	210	110
601003017	G 4"	102	221	130

- Özel plastik çevirme volanı
- PN 16
- Max. çalışma sıcaklığı: 90°C

601003001	601003002	601003003	601003004
1/2"	3/4"	1"	1 1/4"
152 TL	**174 TL**	**302 TL**	**520 TL**
Kutu Adeti: 30	Kutu Adeti: 20	Kutu Adeti: 20	Kutu Adeti: 12

601003005	601003006	601003015	601003016	601003017
1 1/2"	2"	2 1/2"	3"	4"
623 TL	**931 TL**	**1.819 TL**	**2.916 TL**	**4.046 TL**
Kutu Adeti: 12	Kutu Adeti: 9	Kutu Adeti: 4	Kutu Adeti: 2	Kutu Adeti: 1

Stop ve Kosva Valfler

Açma-kapama işlemi, mil üzerinde akış doğrultusunda düzlem yüzeye sahip dairesel klapenin bir çevirme volanı ile aşağı-yukarı hareket ettirilmesiyle sağlanır. Stop valfler saat yönünün tersine açılır, saat yönünde kapanırlar. Akışkan valf gövdesinden geçerken iki defa akış yönüne dik ya da farklı açı ile yön değiştirdiğinden akış kaybı fazla olan bir valf türüdür. Buna karşılık değişik debilerde ayar imkanı olan kısma valfi olarak kullanılabilir. E.C.A. Stop ve Kosva Valflerin klapesinde kullanılan kauçuk esaslı conta malzemesi, akışkanın metal olan valf gövdesindeki conta oturma yüzeylerine yaratacağı sürtünme kayıplarından dolayı sızdırmazlık olma riskini ortadan kaldırır. Valf gövdesinde akış yönünü belirten ok mevcuttur. Giriş ve çıkış bu ok yönüne göre ayarlanmalıdır.

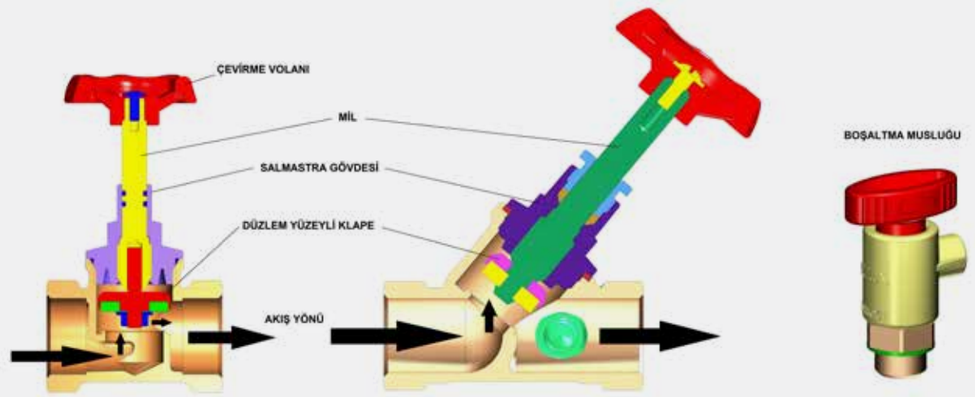

Kullanım Alanları

- Asidik olmayan; su, hava, petrol ürünleri, alkol gibi akışkan devrelerinde kullanılır. Oksijen ve benzeri; yanıcı yakıcı gaz devrelerinde kullanmayınız.
- E.C.A. Kosva valfleri merkezi ısıtma tesisatlarında ana kolon hattında ısı yüklerini manuel olarak dengeleme ve tamir-bakım esnasında da kolon suyu boşaltma vanası olarak kullanılabilir.

Teknik Özellikleri

- TS 15 EN 1213'e uygun.
- Çalışma Basıncı: 10 bar
- Çalışma Sıcaklık Aralığı: -40 °C (su hariç) ile 80 °C

Montaj Esnasında Dikkat Edilecek Hususlar

- Montaj esnasında akış yönü ile valf üzerinde bulunan ok yönü aynı olmalıdır.
- Monte etmeden önce tesisat toz, kum, kir vb. den temizlenmelidir.
- Valfe bağlanacak boru ucundaki diş boyu, valf giriş-çıkışlarındaki diş boyundan mutlaka kısa olmalıdır.
- Muhtemel servis amaçlı olarak rakorlu bağlantıyı tercih edilebilir.
- Bağlantı dişleri üzerinde aşırı teflon veya keten kullanımından, gövdede çatlamalara neden olabileceği için kaçınılmalıdır.
- Valfi sıkarken anahtar ağızlarından kavranmalı, gövdeden kavrayarak sıkılmamalıdır.
- Montaj için konum itibariyle salmastra grubunu gövdeden ayırmanız gerekiyor ise sırasıyla;
  - Valfi tam açık konuma getirilir (kapalı iken sökmeyiniz).
  - Salmastra grubunu iki ağızlı anahtarla sola çevirerek sökülür.
  - Contanın düşmemesine ve hasar görmemesine dikkat edilmelidir.

Stop Valfler

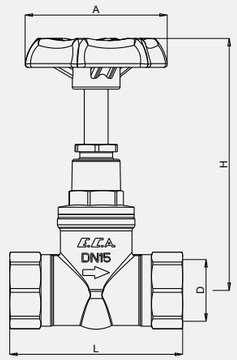

Ürün Kodu	D	L	A	H
601005 031	G 1/2"	58	49	84
601005 032	G 3/4"	63	58	94
601005 033	G 1"	77	58	103
601005 034	G1 1/4"	94	68.4	125
601005 035	G1 1/2"	100	82.7	130.7
601005 036	G 2"	120	82.7	148.7

- TS 15 EN1213
- Özel plastik çevirme volanı
- PN 10
- Max. çalışma sıcaklığı: 80°C

601005031	601005032	601005033	601005034	601005035	601005036
1/2"	3/4"	1"	1 1/4"	1 1/2"	2"
159 TL	**216 TL**	**353 TL**	**553 TL**	**762 TL**	**1.328 TL**
Kutu Adeti: 60	Kutu Adeti: 35	Kutu Adeti: 20	Kutu Adeti: 10	Kutu Adeti: 8	Kutu Adeti: 6

Kosva Valfler

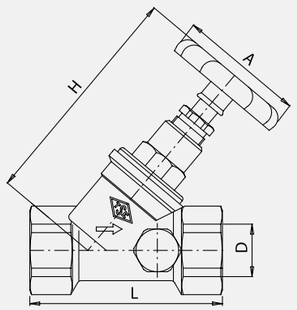

Ürün Kodu	D	L	H	A
601004 001	G 1/2"	57	50	84,5
601004 002	G 3/4"	67	60	100
601004 003	G 1"	78	60	118
601004 004	G 1 1/4"	92	70	137
601004 005	G 1 1/2"	102	80	152
601004 006	G 2"	122	90	177

- Özel plastik çevirme volanı
- Akış çıkış yönünde, sağ ve sol yana takılabilen özel plastik akuple boşaltma vanalı
- PN 10
- Max. çalışma sıcaklığı: 80°C

601004001	601004002	601004003	601004004	601004005	601004006
1/2"	3/4"	1"	1 1/4"	1 1/2"	2"
233 TL	**302 TL**	**438 TL**	**803 TL**	**940 TL**	**1.460 TL**
Kutu Adeti: 40	Kutu Adeti: 25	Kutu Adeti: 15	Kutu Adeti: 12	Kutu Adeti: 8	Kutu Adeti: 5

Filtreler

Tesisatta pislik tutucu olarak görev yapan, kendinden sonraki tüm armatür ve cihazları koruyan bir üründür. E.C.A. Filtreler sahip olduğu özel paslanmaz çelik süzgeci (140 delik/cm²) ile akışkan içindeki en küçük katı parçacıkları bile süzer. Kullanılan suyun içindeki yabancı maddeler pislik tutucu tarafından tutularak biriktirilir. O-ringli kapak tasarımı ile mükemmel sızdırmazlık ve kolay bakım olanağı sağlayan E.C.A. Filtreler, sahip olduğu tasarım sayesinde düşük basınç kaybı ve yüksek debi avantajı sunar. Gövde üzerinde akış yönünü gösteren "ok işareti" bulunmaktadır.

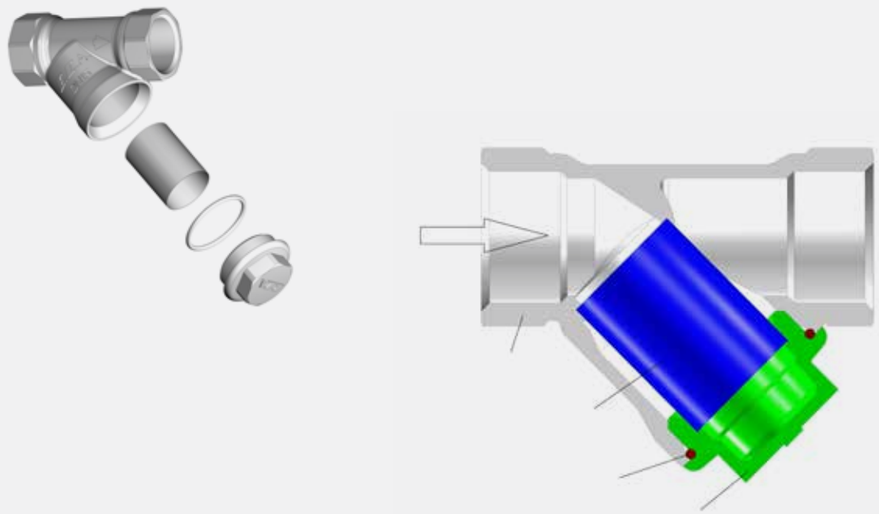

Kullanım Alanları

Asidik olmayan, su, hava, petrol ürünleri, alkol gibi akışkan devrelerinde kullanılmalıdır.

Teknik Özellikleri

- TSEK Belgeli
- Çalışma Basıncı: 25 bar
- Çalışma Sıcaklık Aralığı: -30 °C (su hariç) ile 80 °C

Montaj Esnasında Dikkat Edilecek Hususlar

- Gövde üzerindeki akış yönüne dikkat edilmelidir.
- Tesisat boru ucundaki diş boyu, filtre giriş - çıkışlarındaki diş boyundan mutlaka kısa olmalıdır.
- Bağlantı dişleri üzerinde aşırı teflon veya keten kullanımından, gövdede çatlamalara neden olabileceği için kaçınılmalıdır.
- Mamulü sıkarken anahtar ağızlarından kavrayınız.
- Filtre kapağı aşağıda kalacak şekilde monte ediniz.
- Filtrenin paslanmaz çelik süzgecinin zaman zaman temizlemeniz gerekir. Bu işlem için;
  - Kapak uygun anahtar ile sola döndürerek sökülür.
  - Pislik tutucu eleman (süzgeç) çıkararak pislikleri fırça, su veya hava tutarak temizlenir. Bu sırada filtre elemanının ezilmemesine, sızdırmazlık ringinin yırtılmamasına dikkat edilmelidir.
  - Temizleme işleminden sonra; Süzgeç vana gövdesindeki yuvasına yerleştirilir, kapak o-ring ile birlikte sızdırmazlık sağlayacak şekilde sıkılır.

Filtreler

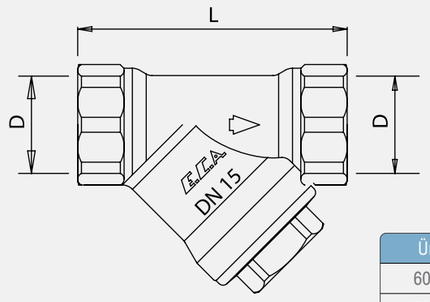

Ürün Kodu	D	L
601010 001	G 1/2"	57
601010 002	G 3/4"	69
601010 003	G 1"	86,7
601010 004	G 1 1/4"	92
601010 005	G 1 1/2"	102
601010 006	G 2"	122

- TSEK
- Çalışma basıncı : 25 bar
- Max. çalışma sıcaklığı : -30°C, +80°C
- Özel paslanmaz çelik filtre (140 delik/cm²)

601010001	601010002	601010003	601010004	601010005	601010006
1/2"	3/4"	1"	1 1/4"	1 1/2"	2"
120 TL	**146 TL**	**216 TL**	**350 TL**	**457 TL**	**803 TL**
Kutu Adeti: 40	Kutu Adeti: 25	Kutu Adeti: 14	Kutu Adeti: 8	Kutu Adeti: 5	Kutu Adeti: 3

Çekvalfler

Çekvalfler, içinden geçen akışkana “Tek Yönlü” olarak yön veren ve tesisatlarının “Geri Tepme” istenmeyen her noktasında kullanılan bir tesisat bileşenidir. Bu yüzden mamul üzerinde akış yönünü gösteren “ok işareti” bulunmaktadır.

• **E.C.A. Yatay Çekvalfler:** Çekvalf gövdesi içinden geçen akışkanın, yine çekvalf gövdesi içinde serbest hareket edebilen düzlem yüzeye sahip dairesel bir klapeyi aşağı-yukarı hareket ettirilmesiyle, tek yönde akışa müsaade eden tiplerdir. E.C.A. Yatay Çekvalflerin klapesinde kullanılan kauçuk esaslı conta malzemesi, akışkanın metal olan valf gövdesindeki conta oturma yüzeyinde yaratacağı sürtünme kayıplarından dolayı olan aşınmalardan sızdırma riskini ortadan kaldırır. Akışkan valf gövdesi içinde geçerken iki defa yön değiştirdiği için akış kaybı fazladır. Buna rağmen bakım ve tamiri kolaydır. Bu tip çekvalfler mutlaka yatay olarak tesisata bağlanmalıdır.

• **E.C.A. Çalpara Çekvalfler:** Çekvalf gövdesi içinden geçen akışkanın, bir mafsal ile gövdeye bağlı, serbest hareket edebilen düzlem yüzeye sahip dairesel bir klapeyi ittirerek hareket ettirilmesiyle, tek yönde akışa müsaade eden tiplerdir. E.C.A. Çalpara Çekvalflerin klapesinde kullanılan kauçuk esaslı conta malzemesi, akışkanın metal olan valf gövdesindeki conta oturma yüzeyinde yaratacağı sürtünme kayıplarından dolayı olan aşınmalardan sızdırma riskini ortadan kaldırır. Akışkan valf gövdesi içinde geçerken yön değiştirmediği için akış kaybı oldukça azdır. Bakım ve tamiri kolaydır. Çalpara çekvalfler tesisata, akış yönüne göre 0-5° eğimli olarak monte edilmelidir.

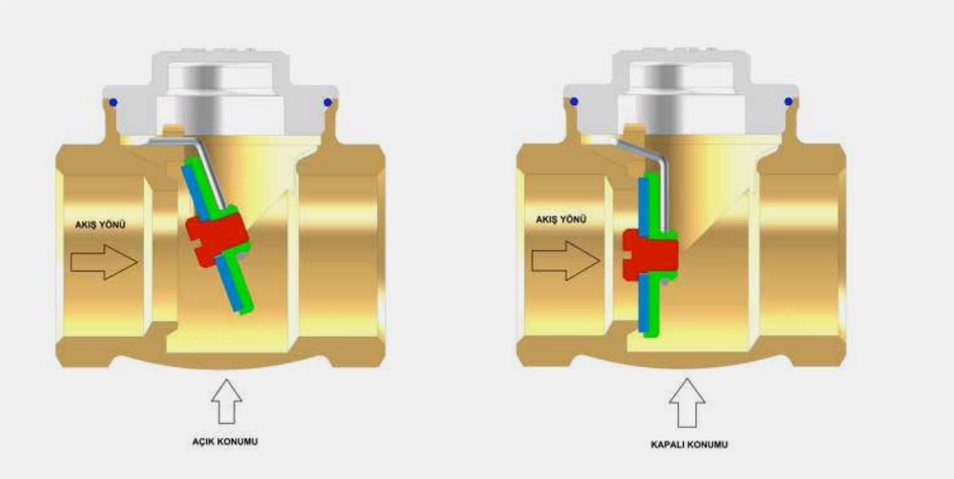

• **E.C.A. Yaylı Tip Çekvalfler:** Çekvalf gövdesi içinden geçen akışkanın, bir yay kuvveti ile akış yönünün tersi istikamette zorlayarak geçiş kesitini kapatan klapeyi, akış yönünde ittirerek hareket ettirilmesiyle, tek yönde akışa müsaade eden tiplerdir. Akışkan valf gövdesi içinde geçerken yön değiştirmediği için akış kaybı oldukça azdır. E.C.A. Yaylı Tip Çekvalfler özel klape tasarımı sayesinde uzun süre sorunsuz çalışır. E.C.A. Yaylı Tip Çekvalfler akış yönüne uygun olarak yatay, dikey, eğik istenilen pozisyonda tesisata montaj yapılabilir.

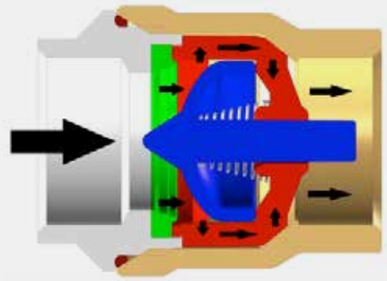

• **E.C.A. Yaylı Tip Kuyu Çekvalfler:** Çalışma mantığı olarak E.C.A. Yaylı Tip Çekvalfler ile aynı çalışan E.C.A. Yaylı Tip Kuyu Çekvalfler, Kuyulardan su çeken pompaların emiş hatlarına takılarak, kuyudan emilen suyun tekrar geri gitmesine müsaade etmez. E.C.A. Yaylı Tip Kuyu Çekvalfler, su giriş tarafındaki özel plastik kafes tipi süzgeci ile kuyuda bulunan katı madde ve pisliklerin tesisata emilmesi önler, uzun süre sorunsuz çalışır. Akışkan valf gövdesi içinde geçerken yön değiştirmediği için akış kaybı oldukça azdır.

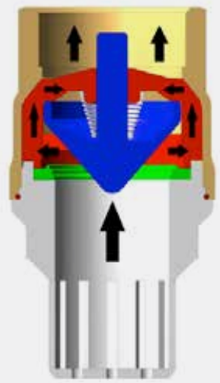

Kullanım Alanları

Su, hava, mineral yağlar, petrol ürünleri gibi akışkan devrelerinde kullanılmalı, Yanıcı, yakıcı (oksijen gibi) gaz devrelerinde, asidik ve korozif ortamlarda kullanılmamalıdır.

Teknik Özellikleri

- TS EN 1074-3'e uygun
- Çalışma Basıncı: 25 bar
- Maksimum Çalışma Sıcaklığı: 80 °C

Montaj Esnasında Dikkat Edilecek Hususlar

- Çekvalflerin tesisata montajında mutlaka akış yönüne ve tiplere göre bağlantı konumuna dikkat edilmelidir.
- Çek-valfe bağlanacak boru ucundaki diş boyu, valf giriş-çıkışlarındaki diş boyundan mutlaka kısa olmalıdır.
- Bağlantı dişleri üzerinde aşırı teflon ve keten kullanımından, gövdede çatlamalara neden olabileceği için kaçınılmalıdır.
- Çekvalfi sıkarken anahtar ağzından kavranmalıdır.

Çekvalfler

Çalpara Çekvalfler (Kauçuk Klapeli)

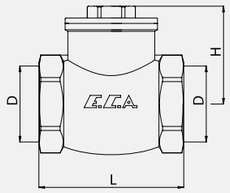

- TS EN 1074-3
- Özel askı tasarımı ile sarkaç tipi çalışan, kauçuk contalı klape grubu
- Çalışma basıncı: 25 bar
- Maksimum çalışma sıcaklığı: +80°C

Ürün Kodu	D	L	H
101 007 092	G 1/2”	46,5	31,5
101 007 093	G 3/4”	56,5	34,5
101 007 094	G 1”	63	39

101007092	101007093	101007094
1/2”	3/4”	1”
137 TL	**163 TL**	**226 TL**
Kutu Adeti: 40	Kutu Adeti: 20	Kutu Adeti: 14

Yatay Çekvalfler

- TS EN 1074-3
- Klape tasarımından dolayı yatay monte edilmelidir.
- Çalışma basıncı: 25 bar
- Maksimum çalışma sıcaklığı: +80°C

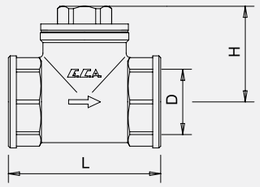

Ürün Kodu	D	L	H
601007 022	G 1/2”	55	32
601007 023	G 3/4”	65	36,5
601007 024	G 1”	75	39,3
601007 025	G 1 1/4”	88	49,8
601007 026	G 1 1/2”	98	56,3
601007 027	G 2”	116	66

601007022	601007023	601007024	601007025	601007026	601007027
1/2”	3/4”	1”	1 1/4”	1 1/2”	2”
183 TL	**253 TL**	**370 TL**	**672 TL**	**892 TL**	**1.328 TL**
Kutu Adeti: 35	Kutu Adeti: 14	Kutu Adeti: 14	Kutu Adeti: 6	Kutu Adeti: 10	Kutu Adeti: 5

Yaylı Çekvalfler

- TS EN 1074-3
- Özel tasarımlı, yay mekanizmalı klape grubu
- Çalışma basıncı: 25 bar
- Maksimum çalışma sıcaklığı : +80°C

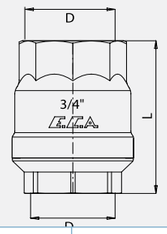

Ürün Kodu	D	L
601007 007	G 1/2”	40
601007 008	G 3/4”	50
601007 009	G 1”	62,5
601007 010	G 1 1/4”	67
601007 011	G 1 1/2”	77
601007 012	G 2”	85

601007007	601007008	601007009	601007010	601007011	601007012
1/2”	3/4”	1”	1 1/4”	1 1/2”	2”
98 TL	**115 TL**	**163 TL**	**233 TL**	**424 TL**	**614 TL**
Kutu Adeti: 40	Kutu Adeti: 15	Kutu Adeti: 10	Kutu Adeti: 6	Kutu Adeti: 4	Kutu Adeti: 3

Kuyu Çekvalfler

- TS EN 1074-3
- Özel tasarımlı, yay mekanizmalı klape grubu
- Giriş tarafı plastik süzgeçli
- Çalışma basıncı : 25 bar
- Maksimum çalışma sıcaklığı : +80°C

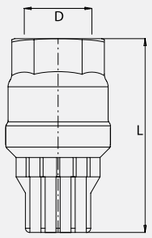

Ürün Kodu	D	L
601007 017	G 3/4”	80
601007 018	G 1”	93
601007 019	G 1 1/4”	100
601007 020	G 1 1/2”	110
601007 021	G 2”	120

601007017	601007018	601007019	601007020	601007021
3/4”	1”	1 1/4”	1 1/2”	2”
139 TL	**163 TL**	**257 TL**	**361 TL**	**562 TL**
Kutu Adeti: 20	Kutu Adeti: 15	Kutu Adeti: 15	Kutu Adeti: 8	Kutu Adeti: 6

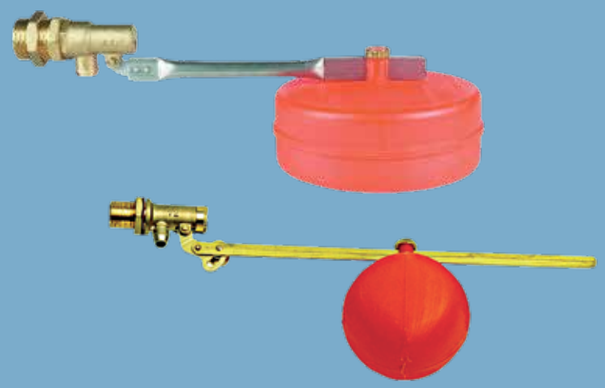

Flatörler

Bir su deposu ya da rezervuarın belirli hacimdeki su seviyesini, artma ve azalmasına göre kontrol ederek, şamandıralı bir mekanizma vasıtası ile su geçişini açan veya kapatan tesisat bileşenidir.

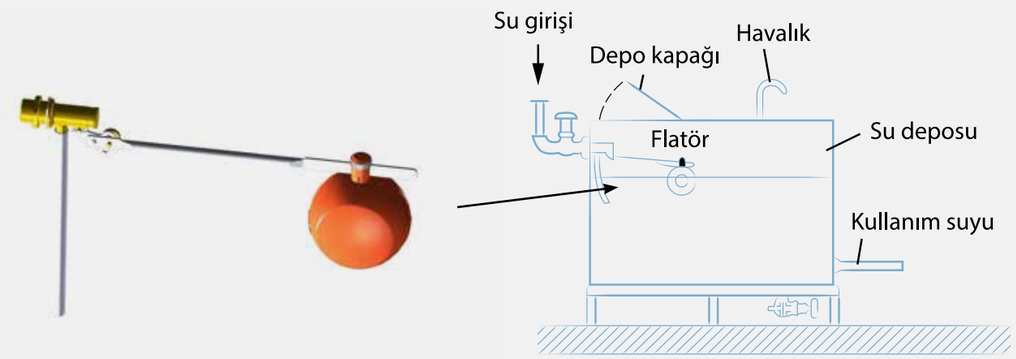

Kullanım Alanları

Su, hava, mineral yağlar, petrol ürünleri gibi akışkan devrelerinde kullanılmalı, Yanıcı, yakıcı (oksijen gibi) gaz devrelerinde, asidik ve korozif ortamlarda kullanılmamalıdır.

Teknik Özellikleri

- TSEK Belgeli
- Çalışma Basıncı: 6 bar

Montaj Esnasında Dikkat Edilecek Hususlar

- Flatör girişine mutlaka bir filtre konulmalıdır. Monte etmeden önce tesisatınızda kalmış toz, kum, kir vb. kalıntılar temizlenmelidir.
- Flatör çalışma basıncından daha yüksek tesisat basınçları için su basınç düşürücüsü bağlanmalı ve çıkış basıncı 6 bar'ı geçmeyecek şekilde ayarlanmalıdır.
- Şamandıra'nın düşeyle yaptığı açı ± 3°'yi geçmemelidir. Dönüklük fazla olursa kol kırılmasına sebep olabilir, bunun sonucu olarak depodaki su taşabilir.

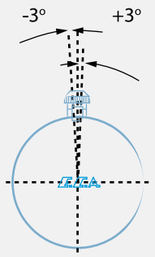

- Flatörü sıkarken anahtar ağızlarından kavrayınız. Gövdeden kavrayarak sıkmayınız.
- Bağlantı dişleri üzerinde aşırı teflon veya keten kullanımından, gövdede çatlamalara neden olabileceği için kaçınılmalıdır.
- Çıkış ucuna rezervuarın dibine kadar inen hortum eklenilmesi su jeti oluşması ve gürültü önleyecektir.
- Tesisatta filtre olmaması, contanın zamanla özelliğini kaybetmesi, conta basma yüzeylerinin bozulması, şamandıra arızası vb. uygun olmayan sebeplerden dolayı flatör tam kapatmayabilir. Bu durum depoda taşmaya sebep olur. Deponun taşması durumunda ortamın zarar görmemesi için, gider hattına mutlaka yeterli çapta boşaltma borusu konulmalıdır. Boşaltma borusunda valf olmamalıdır.

Flatörler

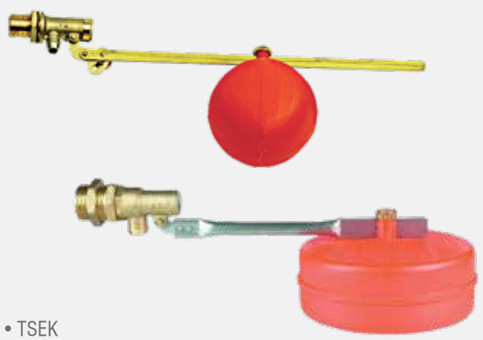

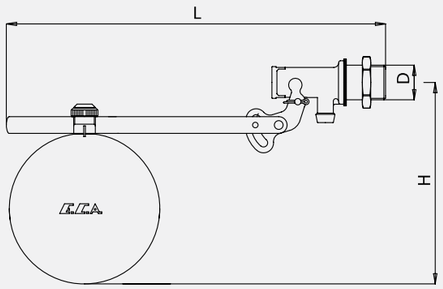

- TSEK
- Çalışma basıncı : 6 bar
- Maksimum çalışma sıcaklığı : +80°C
- Çalışma basıncının üzerinden kullanımlarda mutlaka basınç düşürücü kullanınız.

Ürün Kodu	D	L	H
101 009 001	G 3/8"	348	95
101 009 002	G 1/2"	335	95
101 009 003	G 3/4"	375	107,3
101 009 004	G 1"	375	107,3
101 009 005	G 1 1/4"	415	96,2
101 009 006	G 1 1/2"	415	96,2
101 009 007	G 2"	415	96,2

101009001	101009002	101009003	101009004	101009005	101009006	101009007
3/8"	1/2"	3/4"	1"	1 1/4"	1 1/2"	2"
257 TL	**270 TL**	**339 TL**	**390 TL**	**836 TL**	**899 TL**	**1.099 TL**
Kutu Adeti: 20	Kutu Adeti: 20	Kutu Adeti: 10	Kutu Adeti: 10	Kutu Adeti: 4	Kutu Adeti: 4	Kutu Adeti: 4

Su Basınç Düşürücü Valfler

E.C.A. Su Basınç Düşürücü Valfleri, su tesisatındaki istenmeyen şekilde yüksek veya çok dalgalı olan basınç kararsızlıklarını önlemek ve sabit bir basınç elde etmek için kullanılan bir basınç düzenleyicisidir. Basınç kararsızlıkları gerek kod farkından, gerekse fazla yüklenen enerji nedeniyle meydana gelebilir. Binalarda yüksek su basıncının gerek tesisata gerekse armatür, termosifon, şofben vb. gibi cihazlara verdiği zararların önüne geçmek, katlar arasında eşit su dağılımını sağlamak amacıyla kullanabileceğiniz E.C.A. Su Basınç Düşürücü Valfleri, konfor ve tasarrufu bir arada sunabilmektedir. E.C.A. Su Basınç Düşürücü Valfleri sadece akış olduğunda değil, akış olmadığı zamanda da tesisatınızı ve tesisat üzerindeki armatür ve cihazlarınızı korur. Bağlantı yeri neresi olursa olsun şebeke basıncındaki dalgalanmalar E.C.A. Su Basınç Düşürücü Valfleri sayesinde hissedilmeyecektir. Su tüketiminde tasarruf sağladığı gibi hidroforun çalışma sürelerini de azaltarak enerji tasarrufu temin eder.

Düşürücülerde akışkanın geçtiği conta basma yüzeyi paslanmaz çeliktir. Maksimum 16 bara kadar olan giriş basıncına bağlı olarak çıkış ayar basıncı 1~5 bar arasında ayarlanabilir.

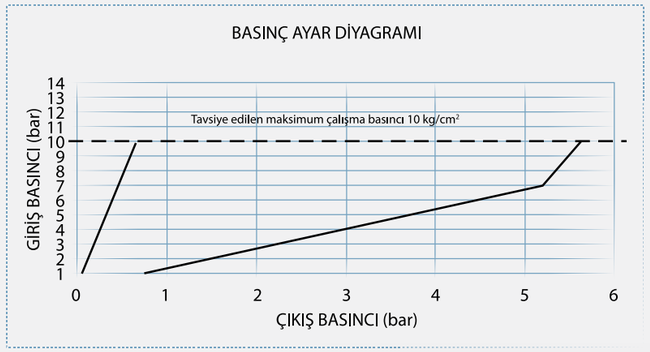

E.C.A. Su Basınç Düşürücü Valflerinde Çıkış Basıncının Ayarlanması; (1/2" - 1 1/4"arası tiplerde)

E.C.A. Su Basınç Düşürücü Valfleri 8 bar giriş, 3 bar çıkış basıncına ayarlı olarak satılır (8 bar giriş basıncında en düşük çıkış basıncı 1 bar, en yüksek çıkış basıncı 4.5 bardır). Kendi isteğinize göre ayar yapmak için gövde alt kısmındaki plastik kapak çıkarılır ve içerideki ayar vidasını AA 5 alyan anahtarı ile saat yönünde çevirerek çıkış basıncını arttırılır, ters yönde çevirerek azaltılabilir. Eğer manometresiz tip E.C.A. Su Basınç Düşürücü Valfleri kullanıyorsanız, ayarladığınız basıncı görmek istediğiniz zaman gövde üst kısmındaki kör tapayı sökerek G 1/4" dişi olan bir basınç gösterici (manometre) takabilirsiniz.

Su Basınç Düşürücü Valfler

(1 1/2” - 2” tiplerde)

Her 5 katta ayrı hat üzerine ve ilgili kat seviyesinde bir basınç düşürücü konulması önerilir. Ø6 mm. tornavida veya çelik çubuğu şekilde verilen ayar deliğine sokularak, basıncı artırmak için tornavidayı sağa döndürülür. Bir tur döndürüldüğünde basınç yaklaşık 0.2 bar artacaktır. Basınç artışını, eğer varsa basınç göstergesinden okuyabilirsiniz. Basıncı azaltmak için tornavidayı sola döndürülür. Bir tur döndürüldüğünde basınç yaklaşık 0.2 bar azalacaktır.

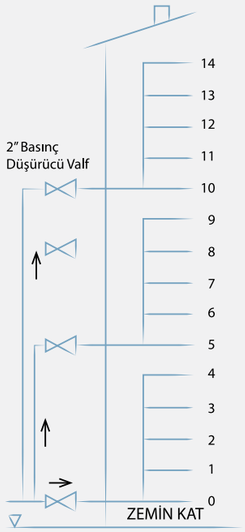

Tüm tiplerde ayarlanan basıncı görmek için herhangi bir musluğu kısa süreli açıp kapatılır. Basınç değeri tüm musluklar kapalı iken okunmalıdır, su akışı sırasında basınç bir miktar düşecektir.

Kullanım Alanları

Bu ürünler su tesisatı ve asidik olmayan akışkanlarda kullanılırlar.

Teknik Özellikleri

- TS EN 1567’e uygun
- Maksimum çalışma sıcaklığı: +80°C
- Çalışma Basıncı: 16 bar

Montaj Esnasında Dikkat Edilecek Hususlar

- Eğer daire girişine takılacak ise her bir daire için su sayacından sonra takılarak kullanılmalıdır.
- Valf mutlaka mamul üzerindeki ok yönüne göre akış olacak şekilde montaj yapılmalıdır.
- Montajdan önce tesisattaki talaş, toz, kum, taş vb. tüm kalıntılar temizlenmelidir.
- Valfe bağlanacak boru ucundaki diş boyu, valf girişindeki diş boyundan mutlaka kısa olmalıdır.
- Bağlantı dişleri üzerinde aşırı teflon veya keten kullanımından, gövdede çatlamalara neden olabileceği için kaçınılmalıdır.
- Valf tesisata/radyatöre montaj yapılırken anahtar ağzından kavranmalı, gövdeden kavrayarak sıkılmamalıdır.

E.C.A®
YILLARCA BERABER

Su Basınç Düşürücü Valf (Pistonlu, İç Vida x Rakorlu)

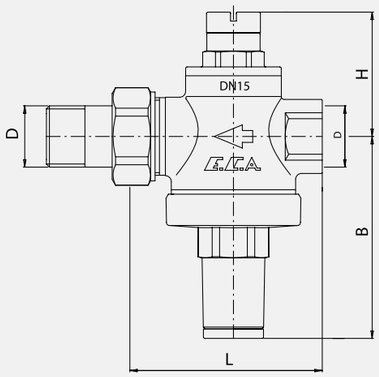

Ürün Kodu	D	L	H	A
602111007	G 1/2”	60	68	42
602199160	G 3/4”	60	68	42

602111007	102199160
1/2”	3/4”
498 TL	**551 TL**
Kutu Adeti: 10	Kutu Adeti: 10

Manometreli Su Basınç Düşürücü Valf (Pistonlu, İç Vida x Rakorlu)

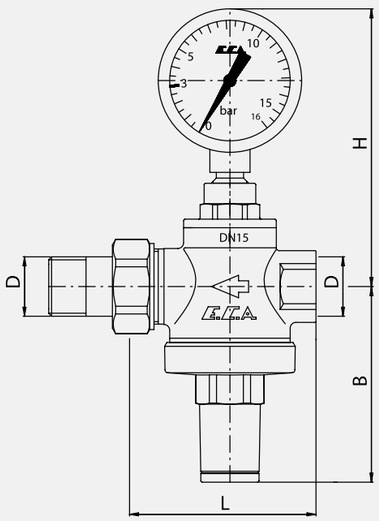

Ürün Kodu	D	L	H	A
602111006	G 1/2”	65	68	95
602111008	G 3/4”	65,8	68	95

602111006	602111008
1/2”	3/4”
681 TL	**734 TL**
Kutu Adeti: 6	Kutu Adeti: 6

Su Basınç Düşürücü Valf (Pistonlu, İç Vida x İç Vida)

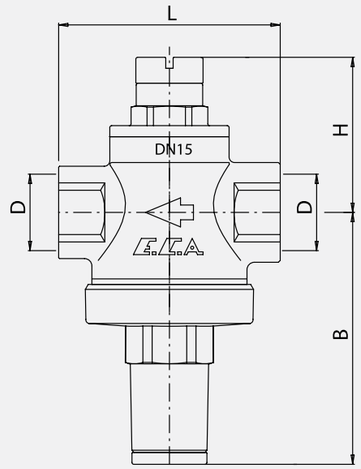

Ürün Kodu	D	L	B	H
602111004	G 1/2”	60	68	48
602111009	G 3/4”	60	68	48
602111038	G 1”	81	97,7	59
602111037	G 1 1/4”	88	97,7	59

602111004	602111009	602111038	602111037
1/2”	3/4”	1”	1 1/4”
457 TL	**511 TL**	**860 TL**	**914 TL**
Kutu Adeti: 10	Kutu Adeti: 10	Kutu Adeti: 8	Kutu Adeti: 4

Su Manometreli Su Basınç Düşürücü Valf (Pistonlu, İç Vida x İç Vida)

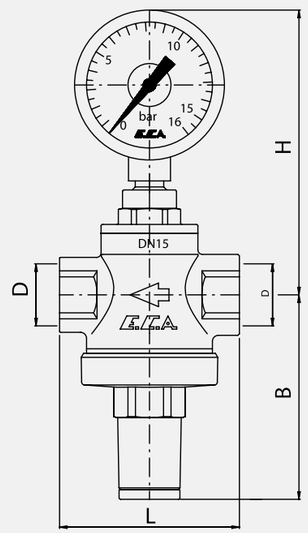

Ürün Kodu	D	L	B	H
602111005	G 1/2”	60	68	95
602111010	G 3/4”	60	68	95
602111042	G 1”	81	97,7	110,7
602111041	G 1 1/4”	88	97,7	110,7

602111005	602111010	602111042	602111041
1/2” Manometreli İç Vida x İç Vida	3/4” Manometreli İç Vida x İç Vida	1” Manometreli İç Vida x İç Vida	1 1/4” Manometreli İç Vida x İç Vida
640 TL	**692 TL**	**1.016 TL**	**1.067 TL**
Kutu Adeti: 6	Kutu Adeti: 6	Kutu Adeti: 8	Kutu Adeti: 4

Su Basınç Düşürücü Valfler

Su Basınç Düşürücü Valf (Pistonlu, İç Vida x İç Vida)

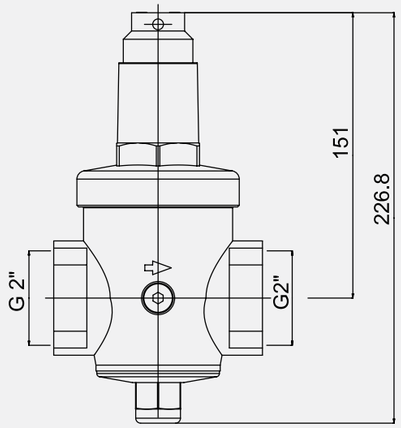

- TS EN 1567
- Paslanmaz çelik Piston klape
- Çalışma basıncı: 16 bar
- Çıkış Ayar basıncı: 1~5 bar
- Fabrika ayarı: 8 bar giriş - 3 bar çıkış
- Çıkış basıncında giriş basıncına ya da ihtiyaca göre Alyan yardımı ile farklı ayar imkanı.
- Maksimum çalışma sıcaklığı : +80°C

602111018
G 2" Manometreli
İç Vida x İç Vida
3.121 TL
Kutu Adeti: 1

Su Basınç Düşürücü Valf (Pistonlu, İç Vida x İç Vida)

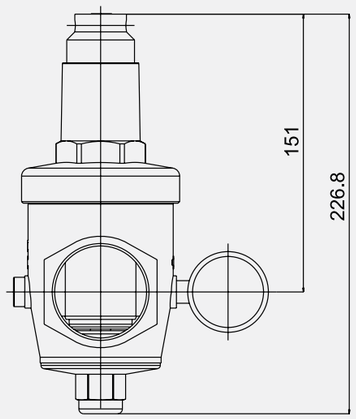

- TS EN 1567
- Paslanmaz çelik Piston klape
- Çalışma basıncı: 16 bar
- Çıkış Ayar basıncı: 1~5 bar
- Fabrika ayarı: 8 bar giriş - 3 bar çıkış
- Çıkış basıncında giriş basıncına ya da ihtiyaca göre Alyan yardımı ile farklı ayar imkanı.
- Maksimum çalışma sıcaklığı : +80°C

602111019
G 2" Manometreli
İç Vida x İç Vida
3.273 TL
Kutu Adeti: 1

Musluklar

E.C.A. Küresel Klapeli Musluklar, kullanım debisine uygun uygun geçiş deliğine sahip bir kürenin, akış yönüne dik bir mil etrafında 90° döndürülmesini sağlayan bir kol vasıtasıyla açma-kapama hareketinin yaptırılan musluklardır. Tam açık veya tam kapalı pozisyonda, ani açma-kapama ihtiyacı olan yerlerde kullanılmalıdırlar. Debi ayar ve kısma vanası olarak kullanılmazlar.

E.C.A. Küresel Klapeli Musluklar;

- **E.C.A. Filtreli Ara Musluklar:** Sahip olduğu kolay temizlenebilir, paslanmaz çelik filtresi ile tesisattaki kum, kir vs. gibi parçacıkları süzerek, armatürlerin salmastra gruplarının arızalanmasını önler. Armatürlerin uzun yıllar görev yapmasına yardımcı olur, servis ve bakım maliyetlerini düşürür. E.C.A. Filtreli Ara Muslukların pirinç gövdeleri korozyona dayanıklı krom kaplıdır ve özel plastikten üretilmiş T ve L volana sahip tipleri vardır.

- **E.C.A. Küresel Boşaltma Muslukları:** Sökülebilir hortum ucuna sahip olan E.C.A. küresel boşaltma muslukları TSEK Belgeli olarak, 10 bar çalışma basıncı ve +80°C çalışma sıcaklıklarına uygun olarak üretilir. Plastik kelebek volanlı ve standart çevirme kollu tipleri mevcuttur. Kumlama ile yüzey temizliği yapılan pirinç gövdesi nikel kaplıdır.

- **E.C.A. Küresel Çamaşır-Bulaşık Makinası Musluğu:** Korozyana ve yüksek sıcaklığa dayanımlı özel plastikten üretilmiş kelebek volanın 90° tur ile açma kapama yaptırılan E.C.A. Küresel Çamaşır-Bulaşık Makinası Musluğu, özel tasarımı ile montaj yerinden tasarruf sağlar. Pirinç göde sert kromaj kaplı olarak uzun yıllar hizmet verir.

- **E.C.A. Küresel WC Yıkama Muslukları (Küresel Bas):** Rezervuar kullanım imkanı olmayan ya da sık kullanılan tuvaletlerde amaca yönelik olarak tasarlanan gövdesi, korozyona dayanıklı vinil kaplı çevirme kolunun 90° tur ile açma kapama yapan E.C.A. Küresel WC Yıkama Muslukları (Küresel Bas) sökülebilir ya da sabit hortum uçlu olarak üretilir. Küresel tipte olmasından dolayı hızlı açma kapama yapılabilir ve şebeke basıncıyla rahat su akışı sayesinde kısa süKırmızıe yıkama gerçekleşir. Kumlama ile yüzey temizliği yapılan pirinç gövdesi nikel kaplıdır.

Kullanım Alanları

Asidik olmayan; su, hava, petrol ürünleri gibi akışkan devrelerinde kullanılır. Oksijen ve benzeri; yanıcı yakıcı gaz devrelerinde kullanılmaz.

Teknik Özellikleri

- TSEK Belgeli
- Çalışma Basıncı:10 bar
- Maksimum çalışma sıcaklığı: +80°C

Montaj Esnasında Dikkat Edilecek Hususlar

- Küresel musluklar tam açık veya tam kapalı konumda kullanılmadır. Bu amaç için valf kolunu 90° çevirmeniz yeterlidir. Kısma valfi olarak uzun süreli kullanmak valf sızdırmazlık elemanlarına zarar verebilir.
- Sık kullanılmayan yerlerde kullanım kolaylığı için ayda en az bir defa açma-kapama yaptırılması uygun olur.
- Valfi sıva altına gömülmemelidir.
- Montaj öncesi tesisatınızdaki her türlü yabancı madde, kum, çakıl vs. temizlenmelidir.
- Valfe bağlanacak boru ucundaki diş boyu, valf giriş - çıkışlarındaki diş boyundan mutlaka kısa olmalıdır.
- Valfi sıkarken anahtar ağızlarından kavranmalıdır.
- Bağlantı dişleri üzerinde aşırı teflon veya keten kullanımından, gövdede çatlamalara neden olabileceği için kaçınılmalıdır.

1/2” Çamaşır - Bulaşık Makinası Musluğu (Rozet Dahil)

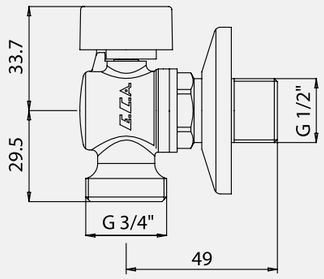

- TSEK
- Polisajlı krom kaplama
- Çalışma basıncı: 10 bar
- Maksimum çalışma sıcaklığı : +80°C
- Çıkış ucu 3/4”

102122041
G 1/2”
205 TL
Kutu Adeti: 25

1/2” Filtreli Çamaşır - Bulaşık Makinası Musluğu (Rozet Dahil)

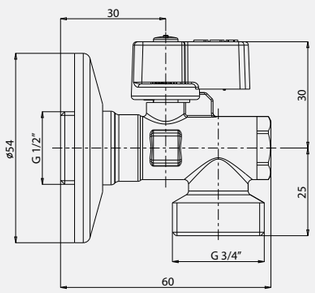

- TSEK
- Nikel kaplama
- Özel plastik L volan
- Çalışma basıncı : 10 bar
- Maksimum çalışma sıcaklığı : +80°C
- Çıkış ucu 3/4”

602111059
G 1/2”
98 TL
Kutu Adeti: 30

1/2” Filtreli Ara Musluk, Uzun Tip (Rozet Dahil)

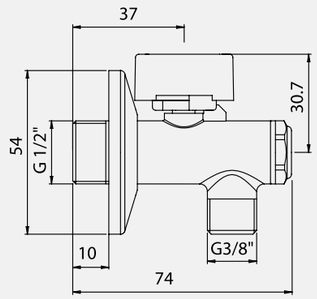

- TSEK
- Polisajlı krom kaplama
- Çalışma basıncı : 10 bar
- Maksimum çalışma sıcaklığı: +80°C
- Çıkış ucu 3/8”

102111018
G 1/2”
192 TL
Kutu Adeti: 30

1/2” Filtreli Ara Musluk, Kısa Tip (Rozet Dahil)

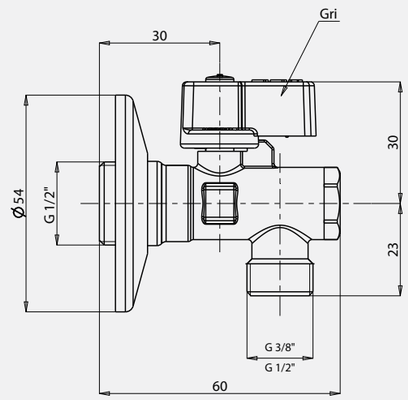

- TSEK
- Nikel kaplama
- Özel plastik L volan
- Çalışma basıncı: 10 bar
- Maksimum çalışma sıcaklığı: +80°C
- Çıkış ucu: 3/8”, 1/2”

602111043	602111052	602111048
1/2” 3/8” Çıkış Ağızlı	1/2” 1/2” Çıkış Ağızlı	1/2” 3/8” Çıkış Ağızlı Krom Volan
89 TL	**89 TL**	**91 TL**
Kutu Adeti: 30	Kutu Adeti: 30	Kutu Adeti: 30

Ara Musluk, Köşe

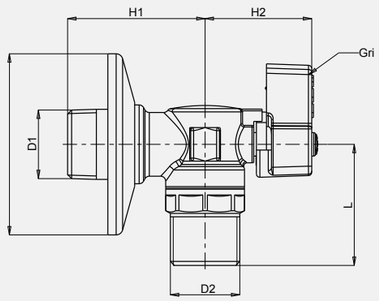

Ürün Kodu	D1	D2	H1	H2	H	H
602111066	R 1/2"	G 1/2"	41	32	36	Ø54
602111067		G 3/4"			33	

- Çalışma Basıncı: 10 bar
- Maksimum Çalışma Sıcaklığı: +80°C
- Çıkış Ucu 3/4", 1/2"
- Rozet Dahil

602111066	602111067
1/2" X 1/2" Köşe	1/2" X 3/4" Köşe
118 TL	**120 TL**
Kutu Adeti: 25	Kutu Adeti: 25

Ara Musluk, Hortum Uçlu

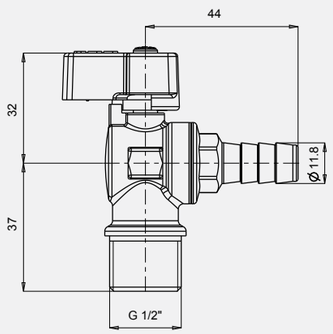

- Çalışma Basıncı: 10 bar
- Maksimum Çalışma Sıcaklığı: +80°C

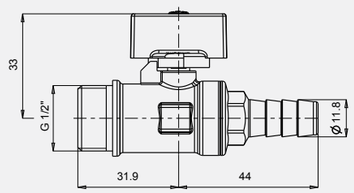

602109042	602109043
1/2" Köşe	1/2" Düz
109 TL	**91 TL**
Kutu Adeti: 30	Kutu Adeti: 30

Küresel Boşaltma Musluğu

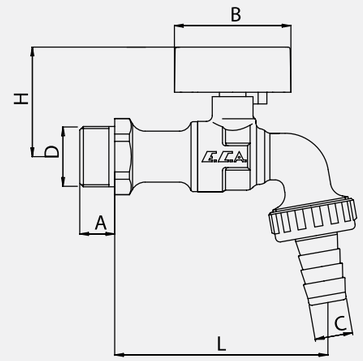

- TSEK
- Nikel kaplama
- Özel plastik T(kelebek) volan
- Rakorlu hortum ucu
- Çalışma basıncı : 10 bar
- Maksimum çalışma sıcaklığı : +80°C

Ürün Kodu	D	L	H1	H	D1
102109 045	G 1/2"	73	42	12	59
102109 046	G 3/4"	77	43	12	59

102109045	102109046
1/2"	3/4"
174 TL	**211 TL**
Kutu Adeti: 24	Kutu Adeti: 15

Küresel Boşaltma Musluğu

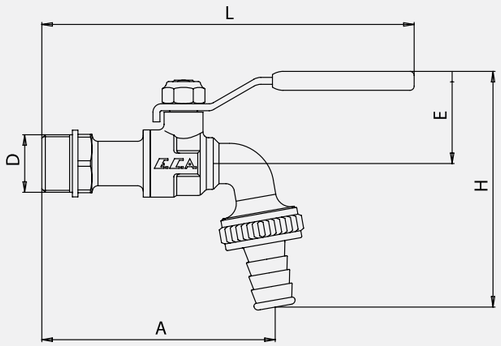

- TSEK
- Nikel kaplama
- 90⁰ çevirme kollu
- Rakorlu hortum ucu
- Çalışma basıncı: 10 bar
- Maksimum çalışma sıcaklığı: +80°C

Ürün Kodu	D	L	A	H	E
602109 004	G 1/2"	135,5	85	85,3	35,3
602109 005	G 3/4"	140,4	89	88	36

602109004	602109005
1/2" Küresel	3/4" Küresel
161 TL	**198 TL**
Kutu Adeti: 30	Kutu Adeti: 30

G 3/4” Küresel Bas, Hortum Uçlu (Rozet Dahil)

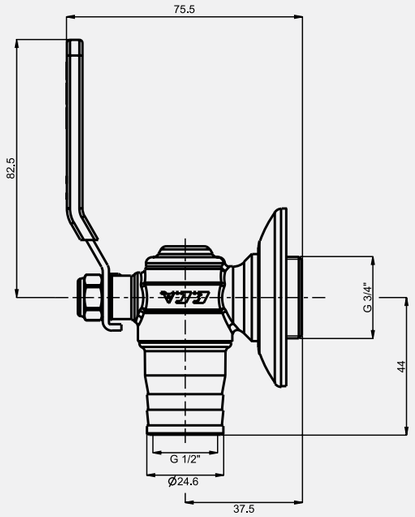

- TSEK
- Nikel kaplama
- 90⁰ çevirme kollu
- Sabit hortum ucu
- Çalışma basıncı: 10 bar
- Maksimum çalışma sıcaklığı: +80°C

102109 120
3/4” Küresel

174 TL

Kutu Adeti: 40

Gerek ısıtma gerekse sıhhi tesisatlarda bir kollektör üzerinden dağıtım yapılan, otomatik ya da manuel kumanda edilen sistemlerdir. E.C.A. Merkezi Dağıtım ve Isıtma sistemleri;

- Kollektörler
- Debi ayar vanalı Kollektörler
- Aktüatör takılabilir kollektörler
- Debimetreli kollektörler
- Aktüatörler,
- 2 yollu Aktüatör kontrollü valfler
- Rakorlu Küresel Kollektör valfleri
- Termokupl çıkışlı Küresel Kollektör valfleri
- Küresel Kollektör valfleri
- Kollektör kelepçeleri
- Kollektör fitingsleri (Nipel, Dirsek, tapa)
- Boşaltma setleri
- Oda termostatları
- Kontrol Panoları

gibi valf, kontrol üniteleri ve fitingslerden oluşur.

Kullanım Alanları:

Radyatörlü Isıtma Sistemlerinde Kullanımı;

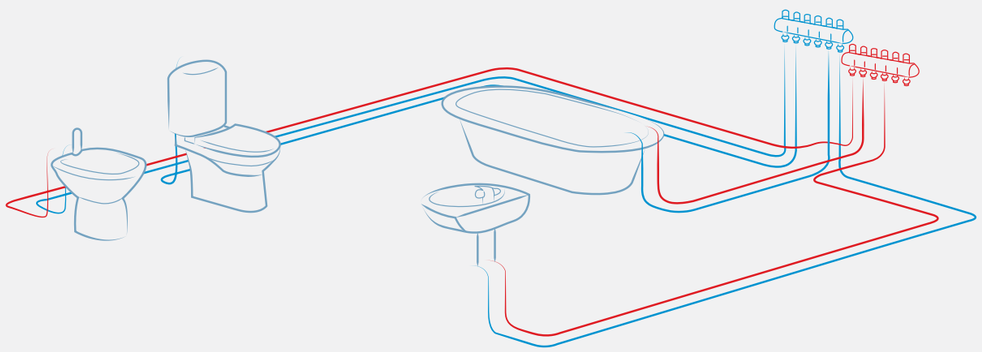

Yerden Isıtma ve Dağıtım Sistemleri

Sihhi Tesisatlarda Kullanımı

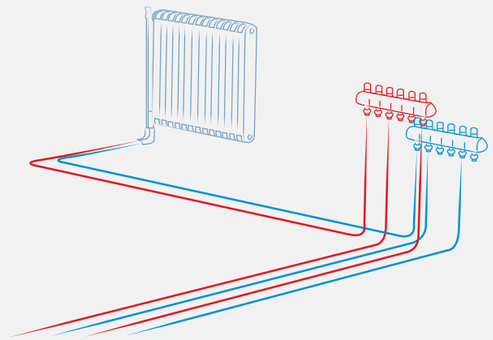

Yerden Isıtma Sistemlerinde Kullanımı;

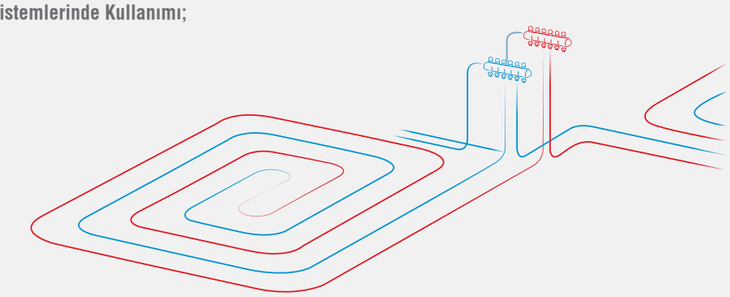

Multi-Tip Isıtma Sistemlerinde Kullanımı;

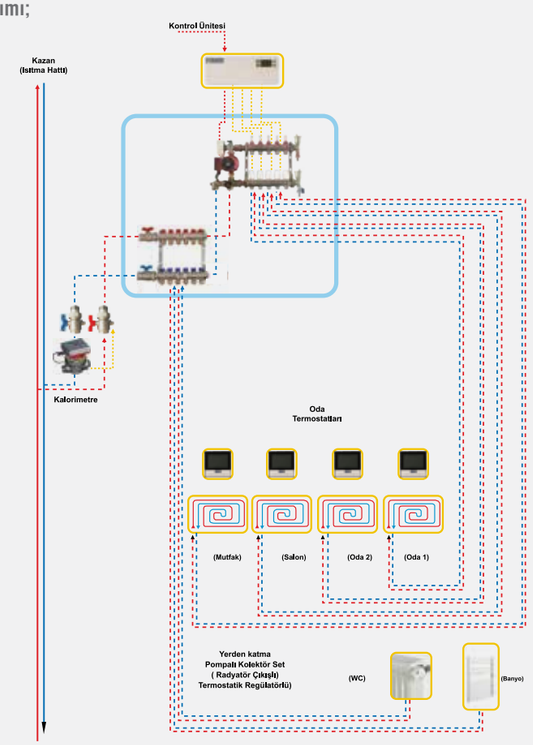

Teknik Özellikleri

E.C.A. 01 ve E.C.A. 02 Tip Kollektörler
- TSEK Belgeli
- Anma Basıncı: 10 bar
- Maksimum Çalışma Sıcaklığı: 120 °C

Debimetreli ve Debimetresiz Kollektörler
- Maksimum Çalışma Basıncı: 6 bar
- Maksimum Sistem Test Basıncı: 10 bar (20°C)
- Debimetre kullanma sıcaklığı: -10°C , +70°C
- Ayar: 0,5-5 L/dakika

Termal Vana Motoru

U	Gerilim	220V/24V
T	Çevrim süresi	4.5 dakika
H	Mesafe	3 mm
F	İtme kuvveti	90-125N
P	Güç	2.5W/3W
I	Akım	150mA/250mA

2 Yollu 1" Termal Kontrol Vanası

Gövde
- Çalışma Sıcaklığı: -10°C, +110°C
- Maksimum Çalışma Basıncı: 10 bar
- Kollektör Giriş Bağlantısı: G1" (ISO 228)
- Kollektör Çıkış Bağlantısı: G1" (ISO 228)
- Gövde: Pirinç (CW617N)

Aktüatör
- Vana Motoru Bağlantı Tipi: M30*1,5 mm
- Vananın konumu: NC
- Çalışma sıcaklığı: -25C , +60C
- Kablo uzunluğu: 750 mm

Ana Kontrol Ünitesi

Çalışma Gerilimi	230 VAC±10%, 50/60 Hz
Toplam Çıkış Gücü	Max. 480 W
Pompa Çıkış Gücü	Max. 120 W
Aktüatör Toplam Çıkış Gücü	Max. 360 W
Maksimum Çekilen Akım	2 Amper
Aktüatör Bağlantısı	Normalde Kapalı
Led Ekran	Valf Aktifken Açık
Sigorta	8 AT/250 V AC, Değiştirilebilir
IP Derecelendirmesi/Koruma sınıfı	IP21/I
Depolama Sıcaklığı	0°C... +50°C
Ortam Sıcaklığı	-25°C... +65°C
Bağıl Nem	5...%80 Yoğunlaşmayan

Yerden Isıtma ve Dağıtım Sistemleri

Montaj Esnasında Dikkat Edilecek Hususlar

E.C.A. 01 ve E.C.A. 02 Tip Kollektörler
- Taşıma ve kullanım sırasında darbelerden korunmalıdır.
- Montajdan önce tesisattaki toz, kum, taş vb. tüm kalıntılar temizlenmelidir.
- Montaj sırasında; çoklu dağıtım valf grubunu, çoklu dağıtım (kollektör) borusu gövdesinden tutarak tesisata sıkınız.
- Valfe bağlanacak boru ucundaki diş boyu, valf giriş-çıkış'larındaki diş boyundan mutlaka kısa olmalıdır.
- Valf grubu çıkış bağlantı somunu, anahtar ağzından en çok 20 Nm.'lik bir momentle sıkılmalıdır. Valfi sıkarken anahtar ağzından kavrayınız.
- Gövdeden kavrayarak sıkmayınız.
- Bu valflere kullanılacak plastik boru, Ø16 x 2 mm. veya Ø17 x 2 mm. çaplarında olmalıdır.
- Donma tehlikesine karşı tesisatı boşaltınız veya uygun bir şekilde izole ediniz.
- Pex plastik borular zemine ya da duvara yerleştirilirken kollektör bağlantı eksen ölçüsü ve paralelliğine uygun bırakılması gerekir. Aksi halde kasıntılı bağlantı zamanla rakorlarının çözülmesine ve su kaçağı riskine neden olur.
- Valf grubu çıkış bağlantı somunu, anahtar ağzından en çok 20 Nm.'lik bir momentle sıkılmalıdır.
- Bu valflere kullanılacak plastik boru, Ø16 x 2 veya Ø17 x 2 mm. olmalıdır.

Debimetreli ve Debimetresiz Kollektörler

- Taşıma ve kullanım sırasında darbelerden korunmalıdır.
- Montajdan önce tesisattaki toz, kum, taş vb. tüm kalıntılar temizlenmelidir.
- Bu valflerde kullanılacak boru (G ¾" x Ø16 x 2) olmalıdır.
- Donma tehlikesine karşı tesisatı boşaltınız veya uygun bir şekilde izole ediniz.
- Kollektör gidiş hattı üzerindeki debimetreler ayarlama kapağıyla birlikte verilir. Isıtma sistemi ve debimetre ayarı için ayarlama kapağı yaklaşık 4,8mm yukarı ayarlama noktasına kaldırılır. Bu işlem pompa çalışır haldeyken yapılmalıdır. Vanadan geçen su miktarı vananın açılma düzeyine bağlıdır. Su miktarı gözetleme penceresinde okunabilir.
- Isıtma sistemini ayarlamak için kollektör üzerindeki her hattın ve termostatik vananın tamamen açılması gerekir. Her hat için devKırmızıe l/dak. cinsinden hesaplanmış su miktarını ayarlamak için ayar kapağını döndürün. İsteğe bağlı olarak her hat için ayarlanmış miktarı işaretleyebilirsiniz.
- Tanımlanan ayarların değişmemesi için ayar kapağını yaklaşık 4,8 mm aşağı bastırın.
- Ayarlamak için lütfen debimetreyi sadece ayarlama kapağı kaldırılmışken döndürün gözetleme penceresini döndürmeyin.

Termal Vana Motoru

E.C.A. 01 ve E.C.A. 02 Tip Kollektörler

- Taşıma ve kullanım sırasında darbelerden korunmalıdır.
- Montajdan önce tesisattaki toz, kum, taş vb. tüm kalıntılar temizlenmelidir.
- Montaj sırasında; çoklu dağıtım valf grubunu, çoklu dağıtım (kollektör) borusu gövdesinden tutarak tesisata sıkınız.
- Valfe bağlanacak boru ucundaki diş boyu, valf giriş-çıkış'larındaki diş boyundan mutlaka kısa olmalıdır.

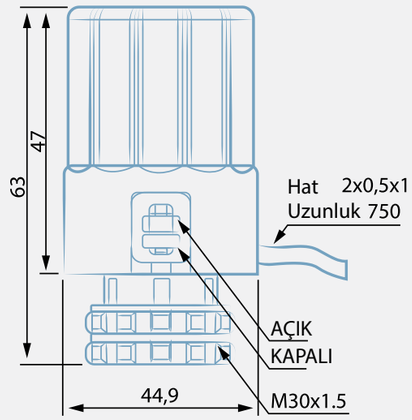

2 Yollu 1" Termal Kontrol Vanası

- Valf grubu çıkış bağlantı somunu, anahtar ağzından en çok 20 Nm.'lik bir momentle sıkılmalıdır. Valfi sıkarken anahtar ağzından kavrayınız.
- Gövdeden kavrayarak sıkmayınız.
- Bu valflere kullanılacak plastik boru, Ø16 x 2 mm. veya Ø17 x 2 mm. çaplarında olmalıdır.
- Donma tehlikesine karşı tesisatı boşaltınız veya uygun bir şekilde izole ediniz.
- Pex plastik borular zemine ya da duvara yerleştirilirken kollektör bağlantı eksen ölçüsü ve paralelliğine uygun bırakılması gerekir. Aksi halde kasıntılı bağlantı zamanla rakorlarının çözülmesine ve su kaçağı riskine neden olur.
- Valf grubu çıkış bağlantı somunu, anahtar ağzından en çok 20 Nm.'lik bir momentle sıkılmalıdır.
- Bu valflere kullanılacak plastik boru, Ø16 x 2 veya Ø17 x 2 mm. olmalıdır.

Montaj ve Kullanım:

Ürünün "Normalde Kapalı" durumda olduğu görülmektedir.

Ürüne enerji geldiğinde "Normalde Açık" pozisyona gelecektir.

Enerji kesilirse "Normalde Kapalı" olacaktır.

- Yollu aktüatörlü valf yerden ısıtma sistemlerinde kullanılır.
- Taşıma ve kullanım sırasında darbelerden korunmalıdır.
- Monte etmeden önce tesisatı (kum, toz, kir vb.) temizleyiniz.
- Yerden ısıtma sistemlerinde su akışının kontrolünü sağlamak amacıyla üretilir. Aktüatör yardımıyla akışkanı keserek sistemin kontrol edilmesini sağlar.

Ana Kontrol Ünitesi

- Kurulum/montaj işlemi, işi yapma yetkisine sahip bir profesyonel tarafından ve ilgili yönetmelikleri dikkate alarak gerçekleştirilmelidir.
- Diğer sistem bileşenleri, aksesuarlar ve yedek parçalar için ilgili tüm talimatlara uyulmalıdır.
- Çalışmaya başlamadan önce cihazın elektrik bağlantısı kesilmelidir.

Debimetreli 1" Kollektörler

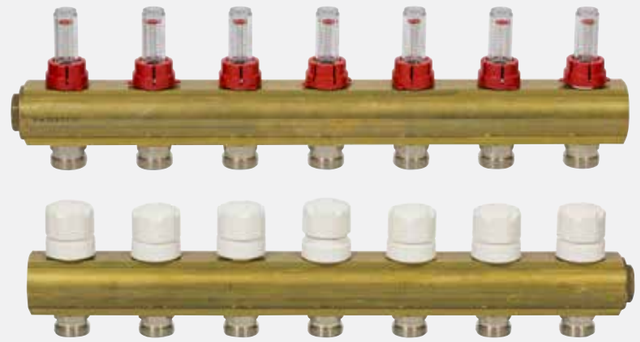

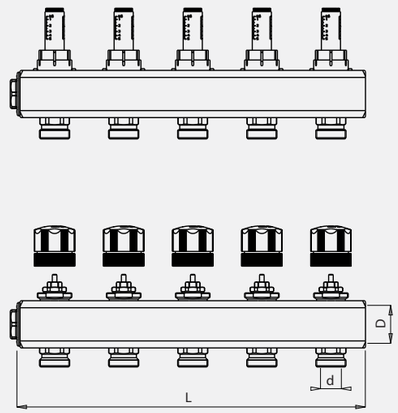

Kod No.	Çıkış Sayısı	D_1	d_2	L
601026 097	2	G1"	3/4"	128,5
601026 098	3			188,5
601026 099	4			248,5
601026 100	5			308,5
601026 101	6			368,5
601026 102	7			428,5
601026 103	8			488,5
601026 104	9			548,5
601026 105	10			608,5
601026 106	11			668,5
601026 107	12			728,5
601026 108	13			788,5

- Çalışma basıncı 6 bar
- Test basıncı 10 bar (20°C)
- Kullanma sıcaklığı -10°C - 70°C
- Gidiş kolektörü debi ayar klapeli ve debi göstergelidir.
- Dönüş kolektörü aktuatör montajına uygun hat ayar vanalıdır.
- Kolektör tapaları dahildir.

601026 097 2'li **1.025 TL** Kutu Adeti: 12	601026 098 3'lü **1.469 TL** Kutu Adeti: 9	601026 099 4'lü **1.913 TL** Kutu Adeti: 6	601026100 5'li **2.311 TL** Kutu Adeti: 4	601026101 6'lı **2.757 TL** Kutu Adeti: 4	601026102 7'li **3.199 TL** Kutu Adeti: 4
601026103 8'li **3.600 TL** Kutu Adeti: 3	601026104 9'lu **4.046 TL** Kutu Adeti: 3	601026105 10'lu **4.447 TL** Kutu Adeti: 3	601026106 11'li **4.890 TL** Kutu Adeti: 2	601026107 12'li **5.334 TL** Kutu Adeti: 2	601026108 13'lü **5.733 TL** Kutu Adeti: 2

Debimetresiz 1” Kollektörler

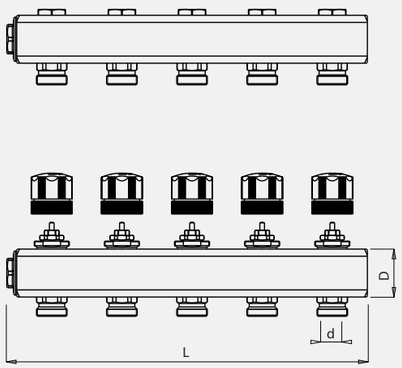

Kod No.	Çıkış Sayısı	D_1	d_2	L
601026 109	2	G1”	3/4”	128,5
601026 110	3			188,5
601026 111	4			248,5
601026 112	5			308,5
601026 113	6			368,5
601026 114	7			428,5
601026 115	8			488,5
601026 116	9			548,5
601026 117	10			608,5
601026 118	11			668,5
601026 119	12			728,5
601026 120	13			788,5

- Çalışma Basıncı: 6 bar
- Test Basıncı: 10 bar (20°C)
- Kullanma sıcaklığı: -10°C , +70°C
- Gidiş kolektöründe debi ayar klape grupları yoktur.
- Dönüş kolektörü aktuatör montajına uygun hat ayar vanalıdır.
- Kolektör tapaları dahildir.

601026109 2'li **844 TL** Kutu Adeti: 12	601026110 3'lü **1.203 TL** Kutu Adeti: 9	601026111 4'lü **1.513 TL** Kutu Adeti: 6	601026112 5'li **1.869 TL** Kutu Adeti: 4	601026113 6'lı **2.222 TL** Kutu Adeti: 4	601026114 7'li **2.535 TL** Kutu Adeti: 4
601026115 8'li **2.888 TL** Kutu Adeti: 3	601026116 9'lu **3.199 TL** Kutu Adeti: 3	601026117 10'lu **3.558 TL** Kutu Adeti: 3	601026118 11'li **3.867 TL** Kutu Adeti: 2	601026119 12'li **4.224 TL** Kutu Adeti: 2	601026120 13'lü **4.579 TL** Kutu Adeti: 2

Allen Anahtarlı 1” Kollektörler

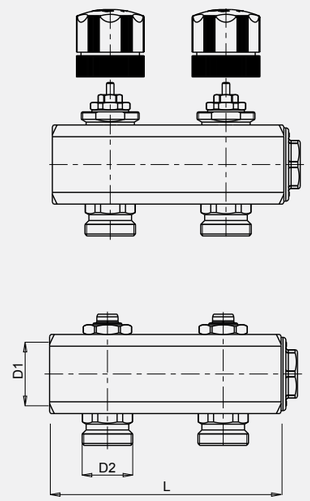

Kod No.	Çıkış Sayısı	D_1	d_2	L
601026 214	2	G1”	3/4”	128,5
601026 215	3			188,5
601026 216	4			248,5
601026 217	5			308,5
601026 218	6			368,5
601026 219	7			428,5
601026 220	8			488,5
601026 221	9			548,5
601026 222	10			608,5
601026 223	11			668,5
601026 224	12			728,5
601026 225	13			788,5

- Çalışma Basıncı: 6 bar
- Test Basıncı: 10 bar (20°C)
- Kullanma sıcaklığı: -10°C , +70°C
- Gidiş kolektöründe debi ayar klape grupları yoktur.
- Dönüş kolektörü aktuatör montajına uygun hat ayar vanalıdır.
- Kolektör tapaları dahildir.

601026214 2'li **921 TL** Kutu Adeti: 12	601026215 3'lü **1.323 TL** Kutu Adeti: 9	601026216 4'lü **1.722 TL** Kutu Adeti: 6	601026217 5'li **2.081 TL** Kutu Adeti: 4	601026218 6'lı **2.479 TL** Kutu Adeti: 4	601026219 7'li **2.879 TL** Kutu Adeti: 4
601026220 8'li **3.239 TL** Kutu Adeti: 3	601026221 9'lu **3.641 TL** Kutu Adeti: 3	601026222 10'lu **4.002 TL** Kutu Adeti: 3	601026223 11'li **4.401 TL** Kutu Adeti: 2	601026224 12'li **4.801 TL** Kutu Adeti: 2	601026225 13'lü **5.162 TL** Kutu Adeti: 2

Akıllı Oda Termostatı

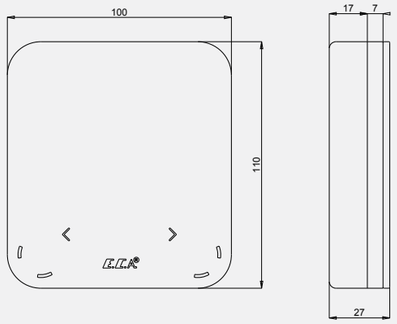

App Store İndirin

Google Play DEN ALIN

- Röle Çıkış Tipi: Kuru Kontak
- Anahtarlama Kapasitesi:5A 250VAC / 3A 30VDC
- Beslenme Gerilimi: 100-240VAC
- Kutu içeriği: Vida Poşeti, Çift taraflı Bant

601021037

2.886 TL

Kutu Adeti: 3

Dijital Oda Termostatı Ankastre-Duvar İçi Hazneli

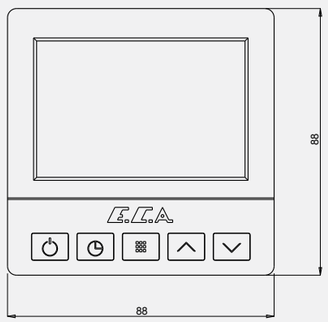

- 220/240 V, 50/60Hz

601021031

844 TL

Kutu Adeti: 5

Yerden Isıtma ve Dağıtım Sistemleri

Mekanik Oda Termostatı

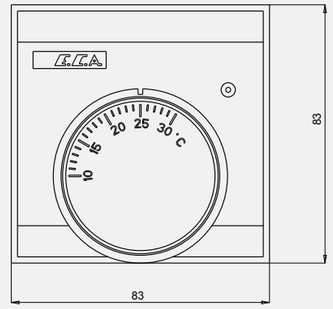

- 220/240 V, 50/60Hz

601021030
10°C-30°C

278 TL

Kutu Adeti: 5

601021033
15-30°C

278 TL

Kutu Adeti: 5

Ana Kontrol Ünitesi Elektrik Sinyal Dağıtıcı (8 Çıkışlı)

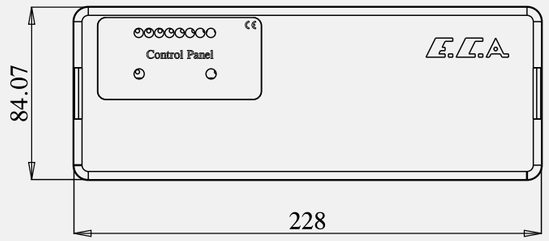

- CE
- Oda Termostatları, aktüatör, pompa ve karışım valflerinin entegrasyonu/kontrolü.
- Çalışma konum gösterge lambaları
- Elektrik ve Termal emniyetli
- Güç kaynağı: 100-240 VAC 50/60 Hz
- Max. Toplam Akım: 10 A
- Çalışma Sıcaklığı: -20 °C -60°C
- Depolama Sıcaklığı: -20 °C -70 °C

601021035
8 Çıkışlı

1.090 TL

Kutu Adeti: 3

Termal Kontrol Vana Motoru 230V (Aktüatör)

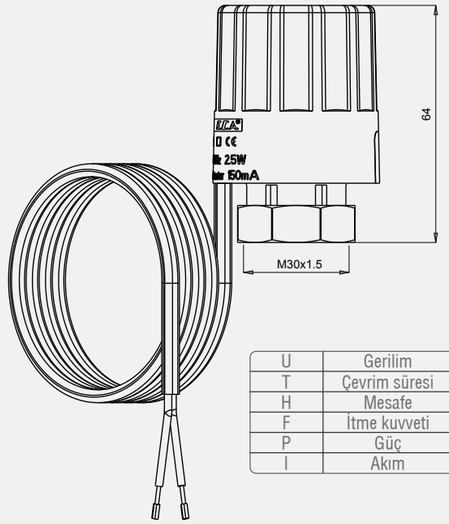

U	Gerilim	220V/24V
T	Çevrim süresi	4.5 min.
H	Mesafe	3 mm
F	İtme kuvveti	90-125N
P	Güç	2.5W/3W
I	Akım	150mA/250mA

- CE
- Normalde Kapalı(NC). İstenildiğinde Normalde Açık(NO) değişimi yapılabilir.
- Açık ve Kapalı Konum göstergeli.
- Gerilim 230V
- Çevrim süresi:4.5 dakika
- Hareket Mesafesi 3 mm
- İtme kuvveti 90-125N
- Güç 2.5W
- Akım 150mA

602120742
M30x1.5 Aktüatör
337 TL
Kutu Adeti: 10

2 Yollu 1" Termal Kontrol Vanası (Aktüatörlü)

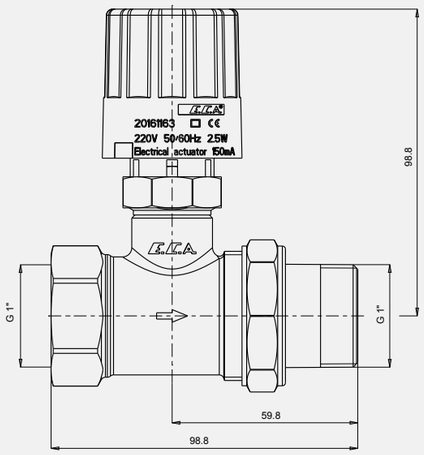

Aktüatör Özellikleri	
Vana Motoru Bağlantı Tipi	M30x1.5
Gerilim	220/24V
Vananın Konumu	90-125N
Akım	150mA/250mA
Çalışma Sıcaklığı	-25°C, +60°C
Kablo Uzunluğu	750mm

- ECA Aktuatör ve ECA Oda Termostatı ile ile uyumlu çalışır.
- Vana PN16

602120747
2-Yollu 1" Aktüatörlü Vana-Çıkış Rakorlu
690 TL
Kutu Adeti: 2

Yerden Isıtma ve Dağıtım Sistemleri

2 Yollu 1" Termal Kontrol Vanası (Aktüatörlü) - Dış Vida x Rakor Bağlantılı

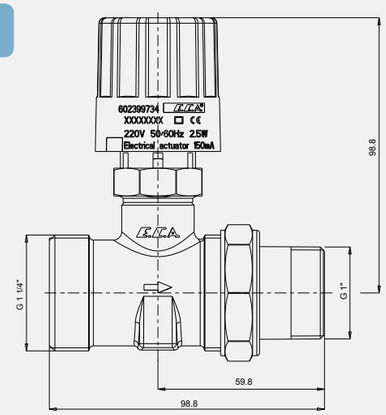

Aktüatör Özellikleri	
Vana Motoru Bağlantı Tipi	M30x1.5
Gerilim	220/24V
Vananın Konumu	90-125N
Akım	150mA/250mA
Çalışma Sıcaklığı	-25°C, +60°C
Kablo Uzunluğu	750mm

- E.C.A. Aktuatör ve E.C.A. Oda Termostatı ile uyumlu çalışır.
- Vana PN16

602120804
690 TL
Kutu Adeti: 2

2 Yollu 1" Termal Kontrol Vanası (Aktüatörlü) - Giriş Rakorlu

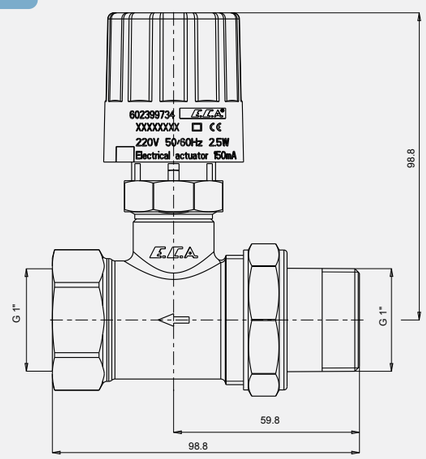

- E.C.A. Aktuatör ve E.C.A. Oda Termostatı ile uyumlu çalışır.
- Vana PN16

602120863
690 TL
Kutu Adeti: 2

G 1” Rakorlu Küresel Valf

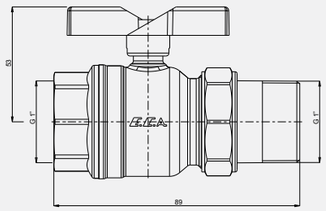

D	d	L	H
G 1”	Ø 25	89	53
G 1 1/4”	Ø 32	125	58,5

- PN 10
- Max. Çalışma Sıcaklığı: +80°C
- Max. Çalışma Basınç: 10 bar

102122205 1” Kelebek Volanı-Kırmızı **255 TL** Kutu Adeti: 15	102122347 1” Kelebek Volanı-Mavi **255 TL** Kutu Adeti: 15	602122180 1 1/4” Kelebek Volanı-Kırmızı **596 TL** Kutu Adeti: 15	602122181 1 1/4” Kelebek Volanı-Mavi **596 TL** Kutu Adeti: 15

1” Termokupl Çıkışlı Rakorlu Küresel Valf

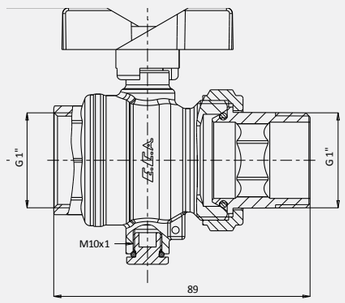

- PN 10
- Max. Çalışma Sıcaklığı: +80°C
- Max. Çalışma Basınç: 10 bar

602122157
G 1” Termokupl Çıkışlı Rakorlu Küresel Valf
266 TL
Kutu Adeti: 15

Yerden Isıtma ve Dağıtım Sistemleri

Pex Boru Bağlantı Rakor Grubu - G 3/4” x Ø16 x 2 mm

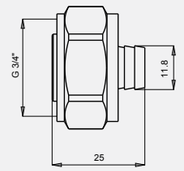

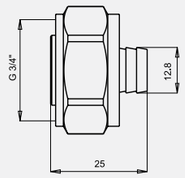

602199343 G 3/4” x Ø16 x 2 mm **54 TL** Kutu Adeti: 80	602399929 G 3/4” x Ø17 x 2 mm **54 TL** Kutu Adeti: 80

Hava/Su Boşaltma Seti

- Otomatik havalandırıcı, hortum uçlu boşaltma musluğu ve T-fitings içerir.
- Otomatik Havalandırıcı, Mini Küresel Valf, Tee, Redüksiyon Tapa
- Max. Çalışma Sıcaklığı: +80°C
- Max. Çalışma Basınç: 10 bar

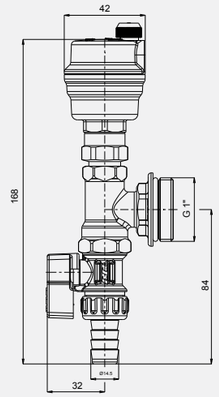

602399746 Hava/Su Boşaltma Seti-Kırmızı Volan **331 TL** Kutu Adeti: 10	602399747 Hava/Su Boşaltma Seti-Mavi Volan **331 TL** Kutu Adeti: 10

1” Debimetreli Ve Aktüatör Bağlantılı Kolektörler İçin Aski Seti

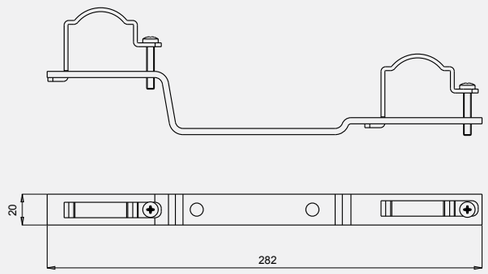

610212003
1” Debimetreli
111 TL
Kutu Adeti: 10

E.C.A. 02 - 1” Debi Ayarlı Kollektörler (Nikel Kaplama)

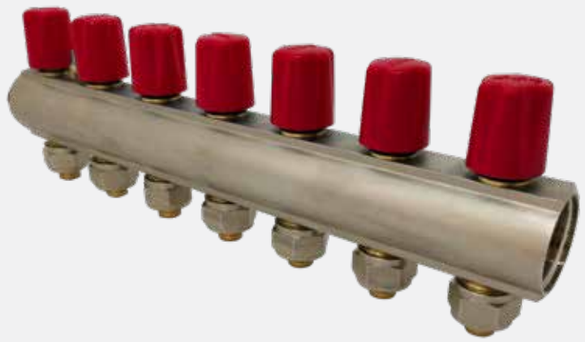

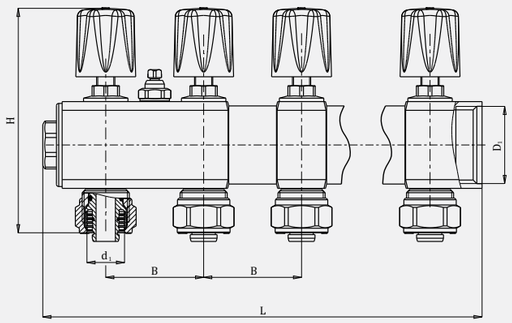

Çıkış	D_1	d_1	L	B	H
2	G1”	Ø16x2	93,5	43	98,5
3			136,5		
4			179,5		
5			222,5		
6			265,5		
7			308,5		
8			351,5		
9			394,5		
10			437,5		
11			480,5		
12			523,5		
13			566,5		

- TSEK belgeli
- Sıcak Sulu Isıtma sistemleri, 10 bar, 120°C
- Kolektörler üzerinde purjör bulunmaktadır.
- Körtapa dahildir.
- Nikel Kaplamalı

- Kollektörler üzerinde purjör bulunmaktadır.
- 17 x 2 mm. plastik boru, 15 x 2 mm. boru seçenekleri siparişe özel üretilecek olup, ayrıca fiyatlandırılacaktır.

K.V: Kırmızı Volanlı

602120695* 1” Debi Ayar Vanalı Kolektör 2'li - K.V. **231 TL** Kutu Adeti: 5	602120680* 1” Debi Ayar Vanalı Kolektör 3'lü - K.V. **322 TL** Kutu Adeti: 5	602120681* 1” Debi Ayar Vanalı Kolektör 4'lü - K.V. **414 TL** Kutu Adeti: 9	602120682* 1” Debi Ayar Vanalı Kolektör 5'li - K.V. **481 TL** Kutu Adeti: 12	602120683* 1” Debi Ayar Vanalı Kolektör 6'lı - K.V. **575 TL** Kutu Adeti: 6	602120684* 1” Debi Ayar Vanalı Kolektör 7'li - K.V. **666 TL** Kutu Adeti: 6
602120685* 1” Debi Ayar Vanalı Kolektör 8'li - K.V. **760 TL** Kutu Adeti: 8	602120686* 1” Debi Ayar Vanalı Kolektör 9'lu - K.V. **858 TL** Kutu Adeti: 8	602120687* 1” Debi Ayar Vanalı Kolektör 10'lu - K.V. **953 TL** Kutu Adeti: 4	602120688* 1” Debi Ayar Vanalı Kolektör 11'li - K.V. **1.043 TL** Kutu Adeti: 4	602120689* 1” Debi Ayar Vanalı Kolektör 12'li - K.V. **1.145 TL** Kutu Adeti: 4	602120690* 1” Debi Ayar Vanalı Kolektör 13'lü - K.V. **1.236 TL** Kutu Adeti: 4

Yerden Isıtma ve Dağıtım Sistemleri

E.C.A. 02 - 1” Debi Ayarlı Kollektörler (Nikel Kaplama)

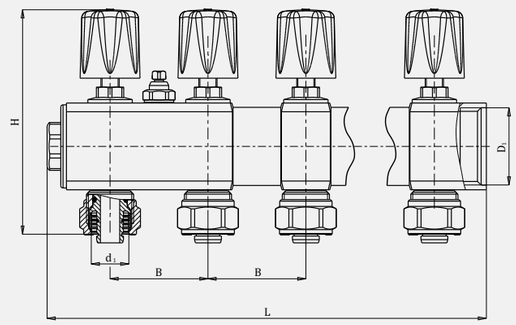

Çıkış	D_1	d_1	L	B	H
2	G1”	Ø16x2	93,5	43	98,5
3			136,5		
4			179,5		
5			222,5		
6			265,5		
7			308,5		
8			351,5		
9			394,5		
10			437,5		
11			480,5		
12			523,5		
13			566,5		

- TSEK belgeli
- Sıcak Sulu Isıtma sistemleri, 10 bar, 120°C
- Kolektörler üzerinde purjör bulunmaktadır.
- Körtapa dahildir.
- Nikel Kaplamalı

- Kollektörler üzerinde purjör bulunmaktadır.
- 17 x 2 mm. plastik boru, 15 x 2 mm. boru seçenekleri siparişe özel üretilecek olup, ayrıca fiyatlandırılacaktır.

M.V: Mavi Volanlı

602120694* 1” Debi Ayar Vanalı Kolektör 2'li - M.V. **231 TL** Kutu Adeti: 5	602120669* 1” Debi Ayar Vanalı Kolektör 3'lü - M.V. **322 TL** Kutu Adeti: 5	602120670* 1” Debi Ayar Vanalı Kolektör 4'lü - M.V. **414 TL** Kutu Adeti: 9	602120671* 1” Debi Ayar Vanalı Kolektör 5'li - M.V. **481 TL** Kutu Adeti: 12	602120672* 1” Debi Ayar Vanalı Kolektör 6'lı - M.V. **575 TL** Kutu Adeti: 6	602120673* 1” Debi Ayar Vanalı Kolektör 7'li - M.V. **666 TL** Kutu Adeti: 6
602120674* 1” Debi Ayar Vanalı Kolektör 8'li - M.V. **760 TL** Kutu Adeti: 8	602120675* 1” Debi Ayar Vanalı Kolektör 9'lu - M.V. **858 TL** Kutu Adeti: 8	602120676* 1” Debi Ayar Vanalı Kolektör 10'lu - M.V. **953 TL** Kutu Adeti: 4	602120677* 1” Debi Ayar Vanalı Kolektör 11'li - M.V. **1.043 TL** Kutu Adeti: 4	602120678* 1” Debi Ayar Vanalı Kolektör 12'li - M.V. **1.145 TL** Kutu Adeti: 4	602120679* 1” Debi Ayar Vanalı Kolektör 13'lü - M.V. **1.236 TL** Kutu Adeti: 4

E.C.A. 01 - 1 1/4” Debi Ayarlı Kollektörler (Nikel Kaplamalı)

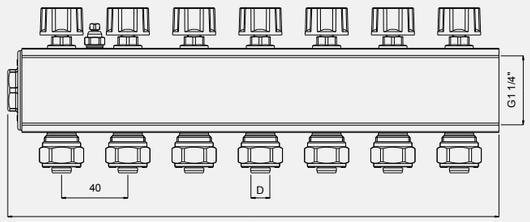

- TSEK belgeli
- Sıcak Sulu Isıtma sistemleri, sıhhi tesisatlar 10 bar, 120°C
- Kolektörler üzerinde purjör bulunmaktadır.
- Körtapa dahildir.
- Nikel Kaplamalı

Çıkış	D1	d	L	B	H
7	G 1 1/4”	Ø16x2	296.5	40	95
8			336.5		
9			376.5		
10			416.5		
11			456.5		
12			496.5		
13			536.5		

- Kollektörler üzerinde purjör bulunmaktadır.
- 17 x 2 mm. plastik boru, 15 x 2 mm. boru seçenekleri siparişe özel üretilecek olup, ayrıca fiyatlandırılacaktır.

K.V: Kırmızı Volanlı

602120608*	602120609*	602120610*	602120611*	602120612*	602120613*	602120614*
1 1/4” Debi Ayar Vanalı Kolektör 7'li - K.V.	1 1/4” Debi Ayar Vanalı Kolektör 8'li - K.V.	1 1/4” Debi Ayar Vanalı Kolektör 9'lu - K.V.	1 1/4” Debi Ayar Vanalı Kolektör 10'lu - K.V.	1 1/4” Debi Ayar Vanalı Kolektör 11'li - K.V.	1 1/4” Debi Ayar Vanalı Kolektör 12'li - K.V.	1 1/4” Debi Ayar Vanalı Kolektör 13'lü - K.V.
1.147 TL	**1.306 TL**	**1.469 TL**	**1.634 TL**	**1.796 TL**	**1.963 TL**	**2.116 TL**
Kutu Adeti: 4	Kutu Adeti: 6	Kutu Adeti: 6	Kutu Adeti: 2	Kutu Adeti: 2	Kutu Adeti: 2	Kutu Adeti: 2

E.C.A. 01 - 1 1/4” Debi Ayarlı Kollektörler (Nikel Kaplamalı)

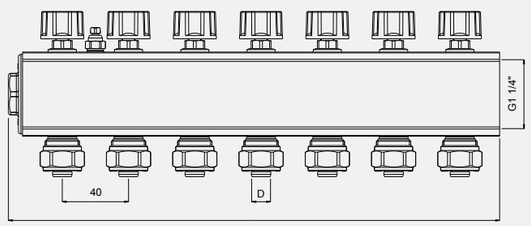

- TSEK belgeli
- Sıcak Sulu Isıtma sistemleri, sıhhi tesisatlar 10 bar, 120°C
- Kolektörler üzerinde purjör bulunmaktadır.
- Körtapa dahildir.
- Nikel Kaplamalı

Çıkış	D1	d	L	B	H
7	G 1 1/4”	Ø16x2	296.5	40	95
8			336.5		
9			376.5		
10			416.5		
11			456.5		
12			496.5		
13			536.5		

- Kollektörler üzerinde purjör bulunmaktadır.
- 17 x 2 mm. plastik boru, 15 x 2 mm. boru seçenekleri siparişe özel üretilecek olup, ayrıca fiyatlandırılacaktır.

M.V: Mavi Volanlı

602120601	602120602	602120603	602120604	602120605	602120606	602120607
1 1/4” Debi Ayar Vanalı Kolektör 7'li - M.V.	1 1/4” Debi Ayar Vanalı Kolektör 8'li - M.V.	1 1/4” Debi Ayar Vanalı Kolektör 9'lu - M.V.	1 1/4” Debi Ayar Vanalı Kolektör 10'lu - M.V.	1 1/4” Debi Ayar Vanalı Kolektör 11'li - M.V.	1 1/4” Debi Ayar Vanalı Kolektör 12'li - M.V.	1 1/4” Debi Ayar Vanalı Kolektör 13'lü - M.V.
1.147 TL	**1.306 TL**	**1.469 TL**	**1.634 TL**	**1.796 TL**	**1.963 TL**	**2.116 TL**
Kutu Adeti: 4	Kutu Adeti: 6	Kutu Adeti: 6	Kutu Adeti: 2	Kutu Adeti: 2	Kutu Adeti: 2	Kutu Adeti: 2

Kelepçeli 1” Kolektör Konsolu İkili Set (E.C.A. 02 Tipi)

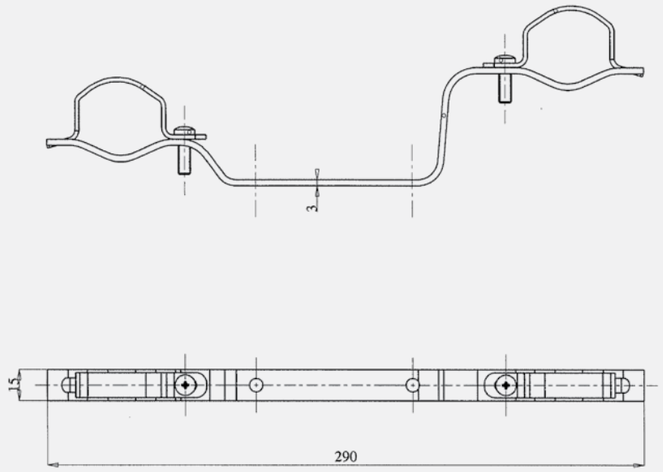

610212001
E.C.A. 02 İkili Set

61 TL

Kutu Adeti: 10

*1 set=2 kelepçeden oluşmaktadır

Elginkan

YILLARCA BERABER

www.eca.com.tr

Genel Dağıtım
Elmor Tesisat Malzemesi Ticaret A.Ş.
0(212) 705 51 00
elmor@elmor.com.tr

ELMOR Tesisat Malzemesi Ticaret A.Ş.'nin ürünler ve teknik detaylarında değişiklik yapma hakkı saklıdır.